臺灣糖業公司

鐵道標準圖

臺 灣 糖 業 公 司

鐵 道 標 準 圖

看完請放原位

工 務 部 份

762公厘軌距

鐵道標準審議委員會審定

60.5.4.

目錄

規定

001 圖幅格式比例尺及編號
002 圖紙摺叠
003 字體
004 繪圖符號及單位
005 材料斷面線
006 建築界限
007 車輛界限
008 電焊符號

測量

051 圖例
052 平面圖及封面格式
053 縱剖面圖及封面格式

路基

101 營業路線路堤及路塹
102 專用路線路堤及路塹
103 豎曲線

隧道

151 隧道形式
152 隧道門及避車洞

堤垣

201 擋土牆設計原則
202 擋土牆設計土壓力公式
203 擋土牆過載荷重之分佈
204 擋土牆設計計算
205 路堤擋土牆
206 路塹擋土牆
207 護坡

保衛

251 警衛標
252 鳴汽牌
253 平交道標
254 單式平交道欄路機
255 複式平交道欄路機
256 昇降式平交道欄路機
257 速度限制及恢復速度標
258 號誌機式樣
259 號誌柱
260 號誌柱板閘
261 鐵索用直向導車
262 鐵索用橫向導車
263 臨時號誌
264 暫停標

號誌

301 里程標
302 坡度標
303 曲線標
304 隧道標
305 橋樑標
306 車站中心里程標
307 地界標
308 廠界標
309 路線指向牌
310 南北平行預備線里程標

車站

351 車站佈置
352 站場軌道(一)
353 站場軌道(二)
354 站場軌道(三)
355 月台
356 月台
357 轍夫亭
358 候車站房屋
359 一等車站房屋
360 二等車站房屋
361 三等車站房屋
362 候車站房屋
363 屋架
364 門窗
365 站牌
366 售票窗行李櫃台出入口
367 洋灰板柵欄
368 刺鐵線柵欄
369 廢鋼軌柵欄
370 一·二等站厠所
371 三等站候車站厠所
372 水塔
373 水鶴
374 載積限規
375 車擋(一)
376 車擋(二)
377 車擋(三)
378 車擋(四)
379 車擋(五)(六)
380 鋼筋混凝土煤台
381 接放路籤及燈台

目錄

軌道

401 十五公斤鋼軌
402 15 kg鋼軌用魚尾鈑
403 15(12)kg鋼軌用魚尾螺栓
404 十二公斤鋼軌
405 十二公斤鋼軌用平形魚尾鈑
407 道釘
408 螺紋道釘
409 15kg~12kg鋼軌接軌魚尾鈑
410 曲線外軌超高及軌距加寬
411 曲線縱距
412 九公尺鋼軌軌枕佈置
413 十公尺鋼軌軌枕佈置
414 木軌枕規範
415 15 kg鋼軌用木軌撑
416 12 kg鋼軌用木軌撑
417 15 kg鋼軌用鐵軌撑
418 12 kg鋼軌用鐵軌撑
419 九公尺鋼軌軌撑佈置
420 十公尺鋼軌軌撑佈置
421 軌距緊桿
422 鋼筋混凝土軌枕
423 鋼筋混凝土軌枕附屬鐵件
424 鋼筋混凝土軌枕製作模型
425 鋼筋混凝土軌枕規範
426 鋼軌混凝土軌枕
427 平交道佈置
428 木板路面平交道
429 永久式平交道
430 廢軌平交道
431 交叉軌道
432 15公斤彎軌器
433 12公斤彎軌器
434 道釘錘
435 軌道水平
436 橇槓
437 軌隙及軌隙板

分道叉

501 分道叉計算
502 曲線上分道叉計算
503 10號分道叉軌枕佈置
504 8號分道叉軌枕佈置
505 6號分道叉軌枕佈置
506 分道叉木軌枕規範
507 15kg鋼軌10號轉轍器
508 15kg鋼軌8號轉轍器
509 15kg鋼軌6號轉轍器
510 15 kg鋼軌10號轍叉
511 15 kg鋼軌8號轍叉
512 15 kg鋼軌6號轍叉
513 12kg鋼軌10號轉轍器
514 12kg鋼軌8號轉轍器
515 12kg鋼軌6號轉轍器
516 12 kg鋼軌10號轍叉
517 12 kg鋼軌8號轍叉
518 12 kg鋼軌6號轍叉
519 15kg鋼軌分道叉軌座
520 12kg鋼軌分道叉軌座
521 轉轍器板閘
522 分道叉附屬鐵件
523 15kg鋼軌分道叉材料表
524 12kg鋼軌分道叉材料表
525 轉轍器鎖及扳手
526 轉轍器簡易鎖錠

渠涵

601 營業線2—0.5公尺明渠
602 營業線1—0.5公尺明渠
603 專用線1—0.5公尺明渠
604 專用線2—0.5公尺明渠
605 各種路線明渠材料表
606 鋼筋混凝土管式涵洞
607 倒虹吸管
608 鋼筋混凝土箱式涵洞
609 鋼筋混凝土蓋板涵洞
610 混凝土拱形涵洞
611 磚砌拱形涵洞

橋樑

701 橋樑設計簡則
702 材料單位重量及其准許單位應力
703 載重力矩表
704 工字樑橋
705 橋面佈置
706 鈎螺栓
707 混凝土橋台
708 翼牆
709 橋頭護坡
711 重力式混凝土橋墩
712 廢鋼軌混凝土樑
713 鋼軌組合樑
714 臨時木橋台
715 臨時木橋架
716 避車台
717 臨時橋改建永久橋施工步驟
718 臨時橋改建永久橋

其他

801 鐵絲蛇籠
802 排樁透水壩
803 楞樣透水壩
804 楞樣

1. 圖紙尺寸

i. 按照經濟部頒佈之B組紙張標準.

ii. 普通使用以B_3為主,標準圖則儘量採用B_4.

iii. B_5僅限於裝訂於報告或冊集中之附圖或零件詳圖.

iv. 各種紙張於必要時得將長度增加.

2. 圖框及圖題:

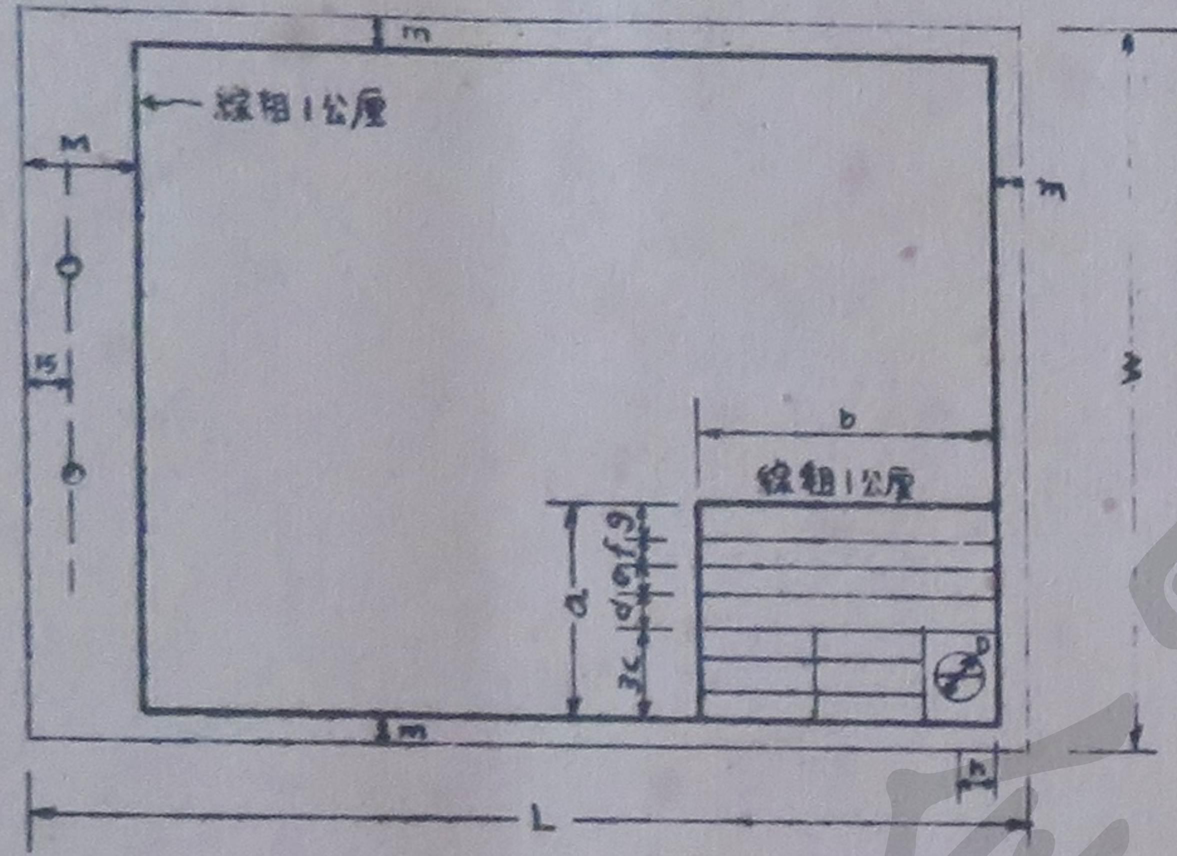

紙號 \ 尺寸	L	W	M	m	a	b	c	d	e	f	g	h	D
B_0	1414	1000	40	10	80	112	11	15	8	10	13	15	20
B_1	1000	707	〃	〃	〃	〃	〃	〃	〃	〃	〃	〃	〃
B_2	707	500	〃	〃	〃	〃	〃	〃	〃	〃	〃	〃	〃
B_3	500	353	〃	〃	60	84	8	12	6	7	10	10	16
B_4	353	250	〃	〃	50	70	7	9	5	6	6	9	14
B_5	250	177	30	〃									12

本表尺寸以公厘計

臺灣糖業公司		
烏樹林糖廠		
設計圖		
仙草埔線鐵路白水溪山洞		
比例尺	日期	隧道 1－1/3
繪圖	複核	
設計	審定	

各廠用圖題式例（重要圖樣須由課長複核廠長審定）

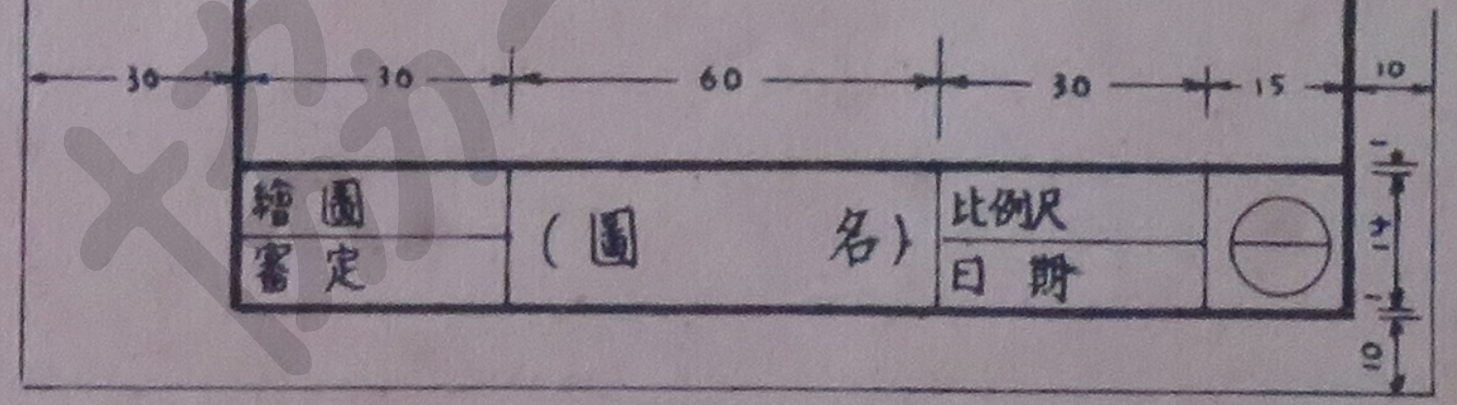

B_5圖題式樣

3. 比例尺:

路線縱剖面圖: 橫 1:2000, 豎 1:200.
路線平面圖: 1:2000.
橫斷面: 1:100.
建築物位置: 1:500, 1:1000.
橋涵隧道: 1:50, 1:100, 1:200.
橋桁轉轍器等: 1:20.
機械及其他詳圖: 1:1, 1:2, 1:5, 1:10.
建築物: 1:100.
建築物詳圖: 1:50.
用地圖: 1:500.

比例尺按下列各種斟酌採用並以上列各條為準,其他不便應用之比例尺如 1:600 1:125 等不得使用。

1:1, 1:2, 1:5, 1:10, 1:20, 1:50,
1:100, 1:200, 1:500, 1:1,000, 1:2,000,
1:5,000, 1:10,000, 1:50,000, 1:100,000.

4 編號:

001－050:	規定.		
051－100:	測量.	351－400:	車站.
101－150:	路基.	401－500:	軌道.
151－200:	隧道.	501－600:	分道岔.
201－250:	堤垣.	601－700:	涵渠.
251－300:	保衛.	701－800:	橋梁.
301－350:	標誌.	801－900:	其他.

附註: i. 圖別分標準圖,設計圖,施工圖,測量圖,竣工圖,參考圖等.圖名(圖題第四項)除762公厘軌距外應註明輕便軌道或三線式。

ii. 竣工圖之圖題按照式例所示,將"設計"改為"監造","複核"改為"驗收".

iii. 各廠繪圖編號上半圓寫分類,下半圓填各廠該類圖號.如1－1/3表示該廠某類第1號圖,共有三張,此係第1張,以便查閱保管.

主任委員 袁夢鴻

臺灣糖業公司		
鐵道標準審議委員會		
標準圖		
圖幅格式比例尺及編號		
比例尺	日期 41－2	規定 001
繪圖 吳荻川	複核 吳荻川	
設計 吳荻川	審定 陳堯年	

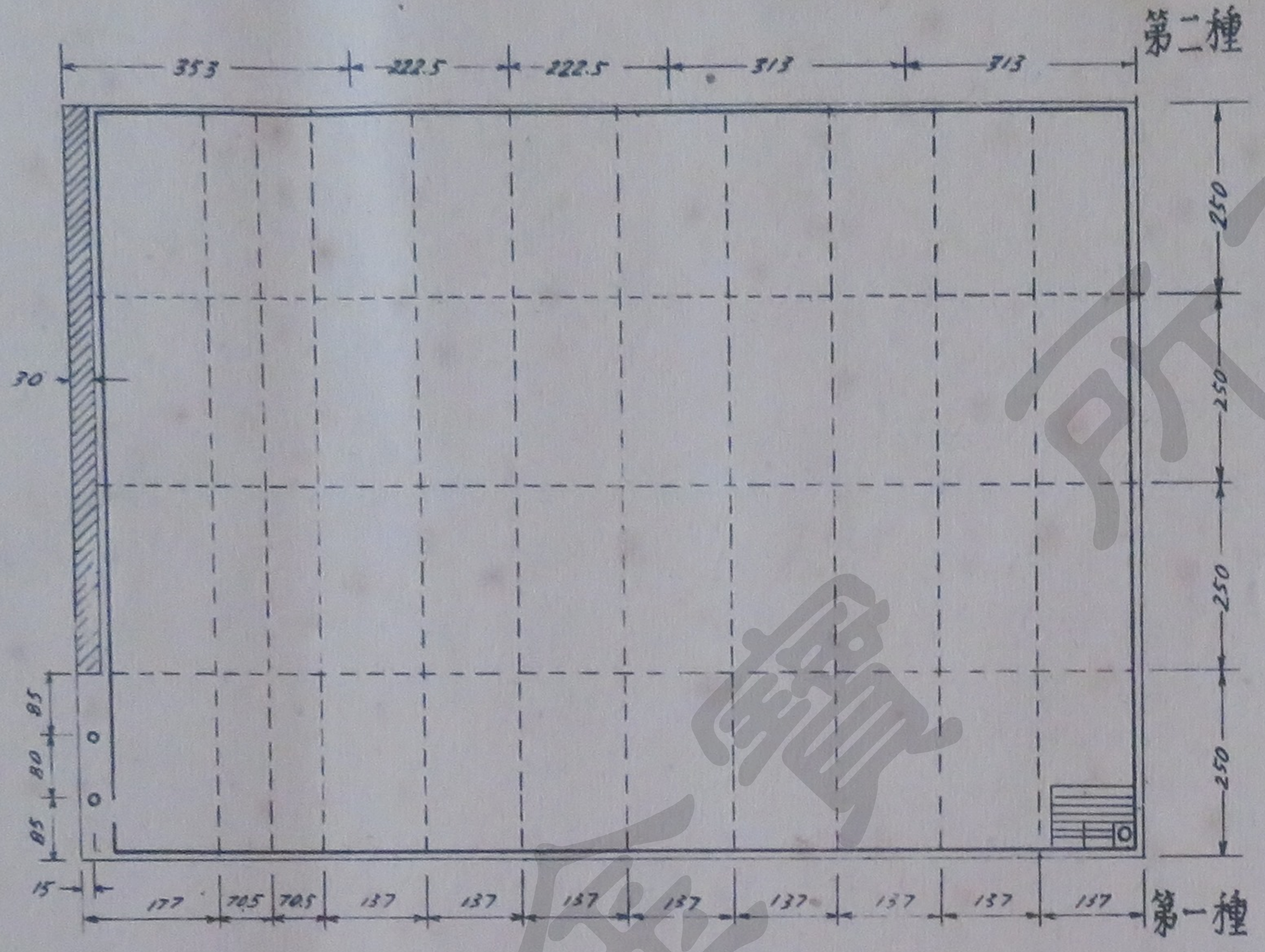

B_0 1414X1000

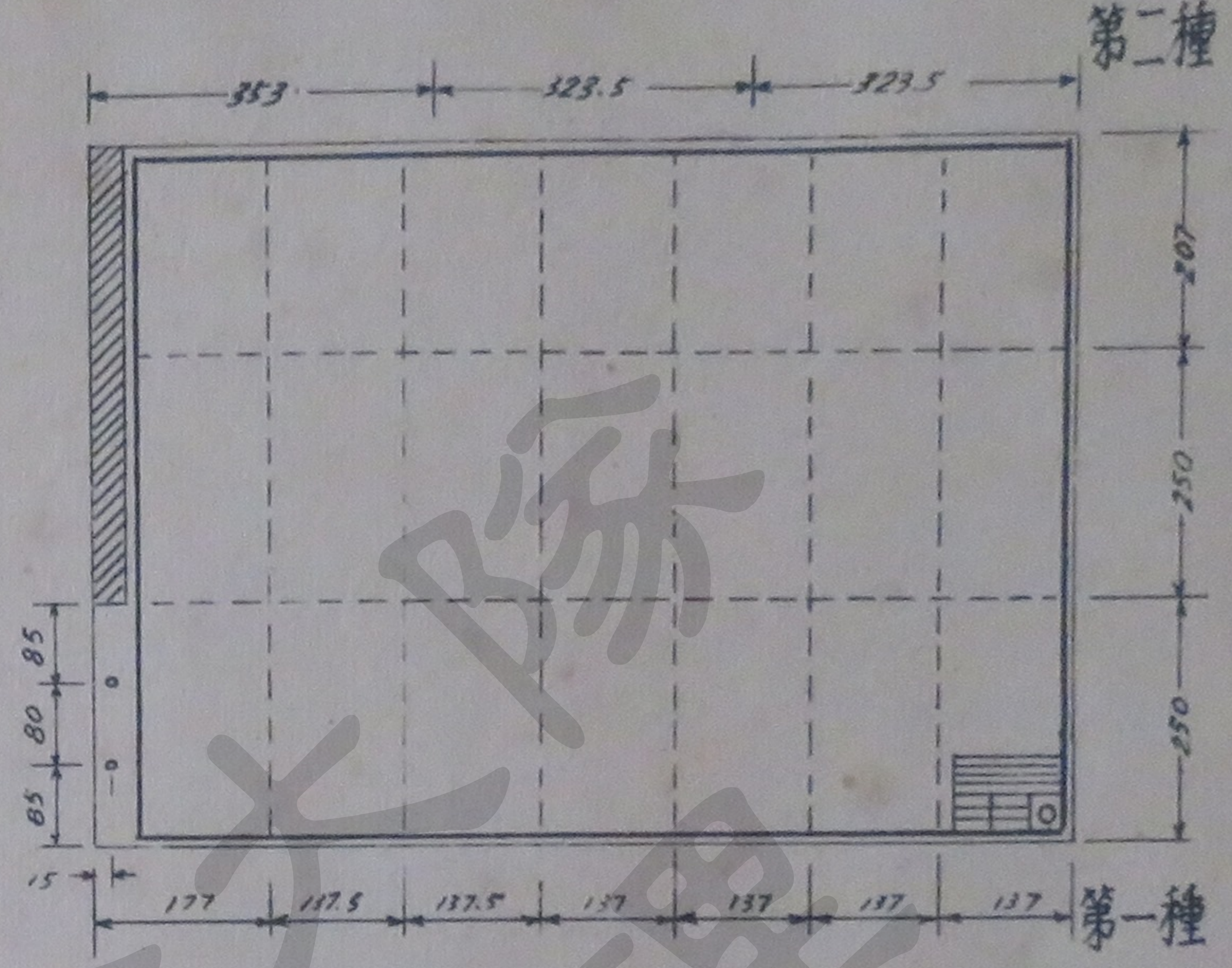

B_1 1000X707

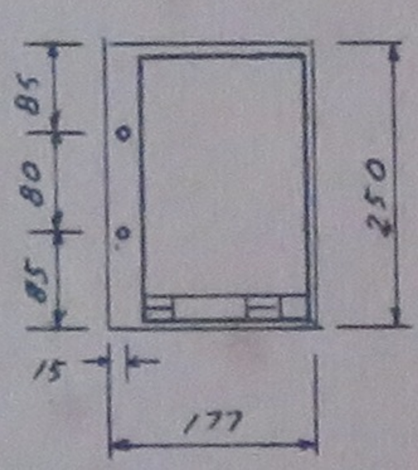

B_5 250X177

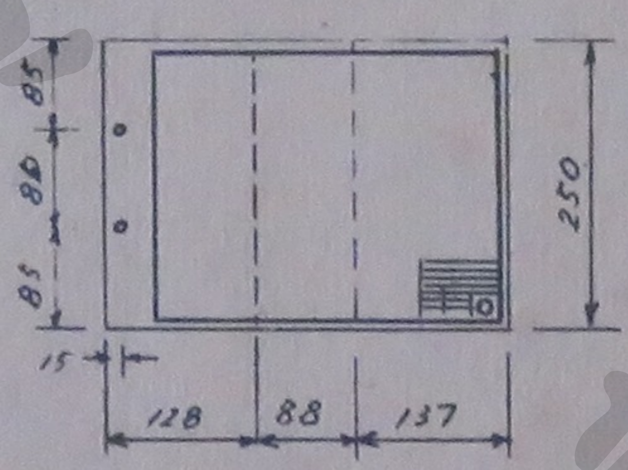

B_4 353X250

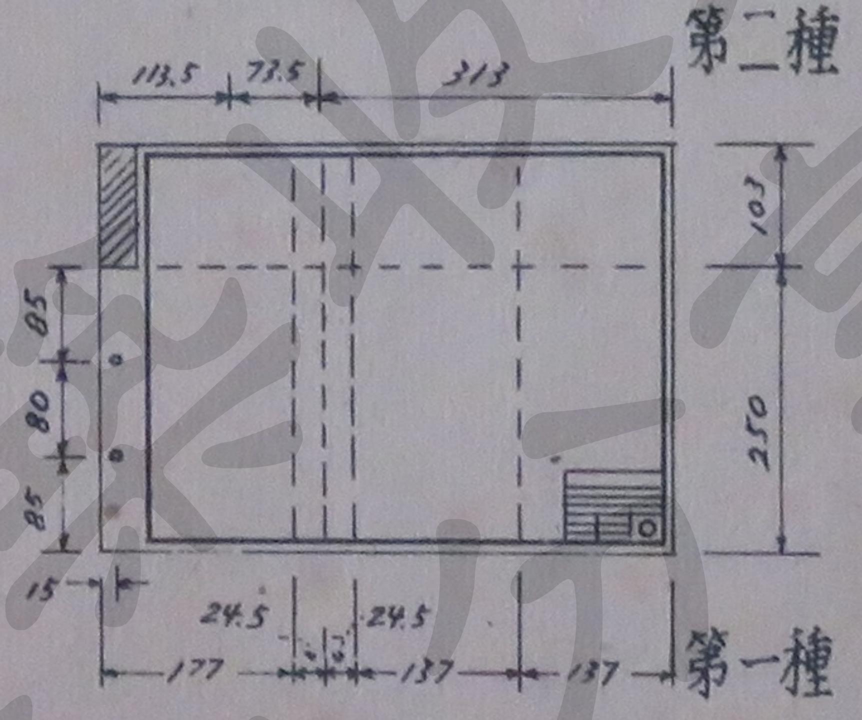

B_3 500X353

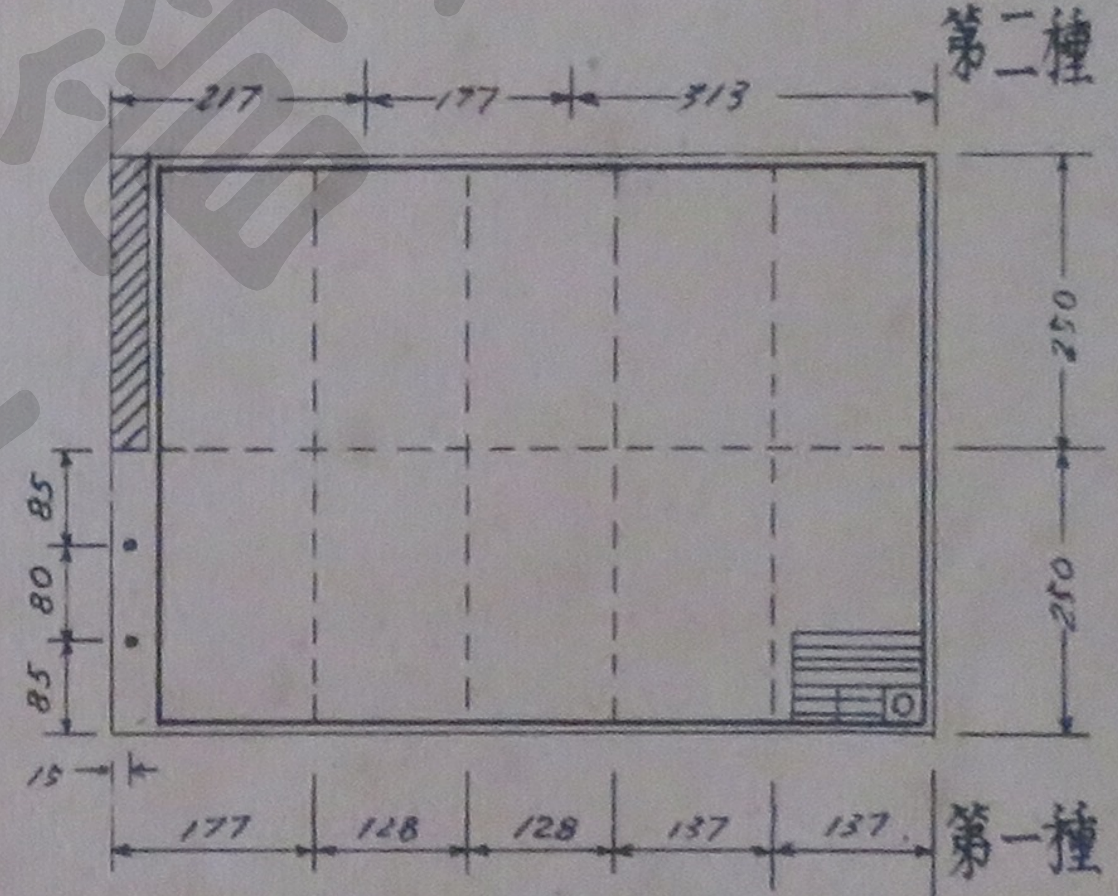

B_2 707X500

主任委員 袁夢鴻

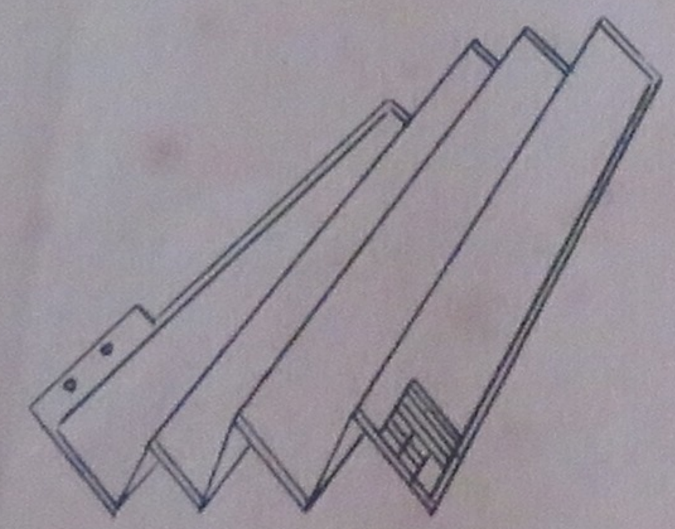

1

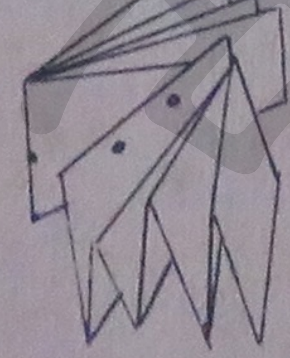

2

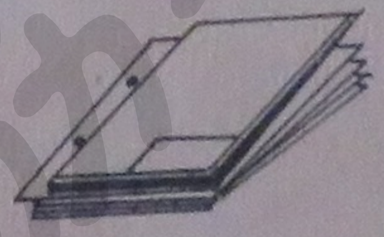

3

摺疊次序

附註:

1 本圖尺寸均以公厘計

2 第一種摺疊之最後尺寸為B_5(177X250)
第二種摺疊之最後尺寸為B_4(353X250)

臺灣糖業公司		
鐵道標準審議委員會		
標準圖		
圖紙摺疊		
比例尺	日期 41-7	規定 002
繪圖 吳蒼川	複核 吳蒼川	
設計 參照經濟部工業製圖標準	審定 朱竟孝	

氈需俟期路湖蕭寬堅脆筋張轉車鑑定草實蕭類竣筆運低室廠體雨
草秋雲幅天世界圖再理銅粉蔗漿鑽紙泥燈左右寸待客糖釘磨房接
壁柱燈搭木架文色縱橫圓甲標指片眉築基尺造間室紗臥砌石窗棚
眉竹徑廊橋東籬深鄰戶個邊樣畫偓空岸模白第瓦礫農夏檜幾復里
臺石秋道北倒影金漆靜手礎造增椽瓦設植樹皆合輕升高光明界堤
幹毛麻石灰灌河解毛磨鐵線歷湖南圓小方廣連絡亘橋紐唐行唐洋
油高搖光永海外洲無台多常某村斗滿水長春牆頭屋角質虎週火黑
極簡紅片或同先所導隨物合力像億金塊湊燒具相編號損部發補費
梁公數奉外及期深尺列交正面甚重地走輕稍內近座爲己子事再下
總黃車即前次別林則遊城用得失鄉赴非惟將事業心盡表流東處請
係全本西舊如與接向自每引因未能舉火餘長頗華今報氣方回過來
且時平龍木歲入計技亦門漸去間市識姓名更又所見卷此于甲於中
書載方略經點便成至如歷山川風麗與同其而工括以諸名大江南凡
行本單西過按是屬小出以可爲不僅餘後有人作等其自信在石玆編
一二三四五六七八九十百千萬上之文字處民國年月日吳王上法於

ABCDEFGHIJ
KLMNOPQ
RSTUVWXYZ
abcdefghijklmn
opqrstuvwxyz
1234567890
NORMAL
Hickory Tree 10 ft.
COMPRESSED
WASHINGTON Sta. 71+43.8
EXTENDED
NEVADA
Reinhardt letters, slope form.

ABCDEFGHI
JKLMNOPQR
STUVWXYZ
abcdefghijklmn
opqrstuvwxyz
1234567890
NORMAL
Excavation 23 cu. yd.
COMPRESSED
RICHARDSON ESTATE 300 Ac.
EXTENDED
RED RIVER
Reinhardt letters, vertical form.

GOTHIC
ABCDEFGHI
JKLMNOPQR
STUVWXYZ
abcdefghijklmn
opqrstuvwxyz
1234567890

HAIRLINE ANTIQUE
ABCDEFGHI
JKLMNOPQR
STUVWXYZ
abcdefghijklmn
opqrstuvwxyz
1234567890

主任委員 袁夢鴻

臺灣糖業公司		
鐵道標準審議委員會		
標準圖		
字體		
比例尺	日期 40-11	規定 003
繪圖 吳文川	複核 吳文川	
設計 吳文川	審定 陳竟存	

1. 文字數字一律由左至右。

2. 度量衡皆採用公制,其單位及簡寫如下表:

類別	長度				面積			體積		重量	
單位	公里	公尺	公分	公厘	公畝	平方公尺	平方公分	立方公尺	公升	公噸	公斤
簡寫	Km	M	Cm	mm	Ar	M^2	Cm^2	M^3	L	MT	Kg

3. 各種工程圖樣應用尺寸單位如下表:

類別	鋼鐵	木工	土工	石工	混凝土	水平基點	水平高	路線里程
單位	公厘	公分 公厘	公分	公分	公分	公尺 至小數後三位	公尺 至小數後二位	K(公里)+公尺 至小數後二位

4. 各種工程數量應用單位如下表:

類別	土方	木工	石方石工	混凝土	牆,屋面,地面油漆	鋼鉄	鋼鉄零件
單位	立方公尺	件數	立方公尺 至小數後二位	立方公尺 至小數後二位	平方公尺 至小數後一位	公噸 至小數後一位	公斤 或 件數

5. 各種鋼鐵材料之尺寸註法:

角鐵: ∠高×寬×厚－長度。

鐵板: Pl.寬×長×厚。

工字鐵: I 高×寬×公斤/公尺－長度。

槽鐵: [高×寬×公斤/公尺－長度。

鋼筋: 圓:_(直徑)$^{\phi}$; 方:_(邊)$^{\square}$。

鐵線,亞鉛綫,銅線等以B.W.G或S.W.G號數表示其大小。

6. 路線坡度以千分率計。

路基邊坡或其他建築物之斜度用比例式按「橫:直」註寫。

7. 半徑註法為:(尺寸)^R。

直徑註法為:(尺寸)^D

8. 圖樣中心線: —·—·—℄—·—·—

9. 剖面記號: 甲 甲

10. 部份圖中註明全長或尺寸超出圖樣範圍以外者: |←——(長度)—

11. 一種數量分成數個相等數量時,可用記號@表示之,如 5@20=100。

12. 同一圖面中之各圖樣比例尺不相同時,須於各圖名下註明,如 平面 1:50

13. 各種鉚釘記號:

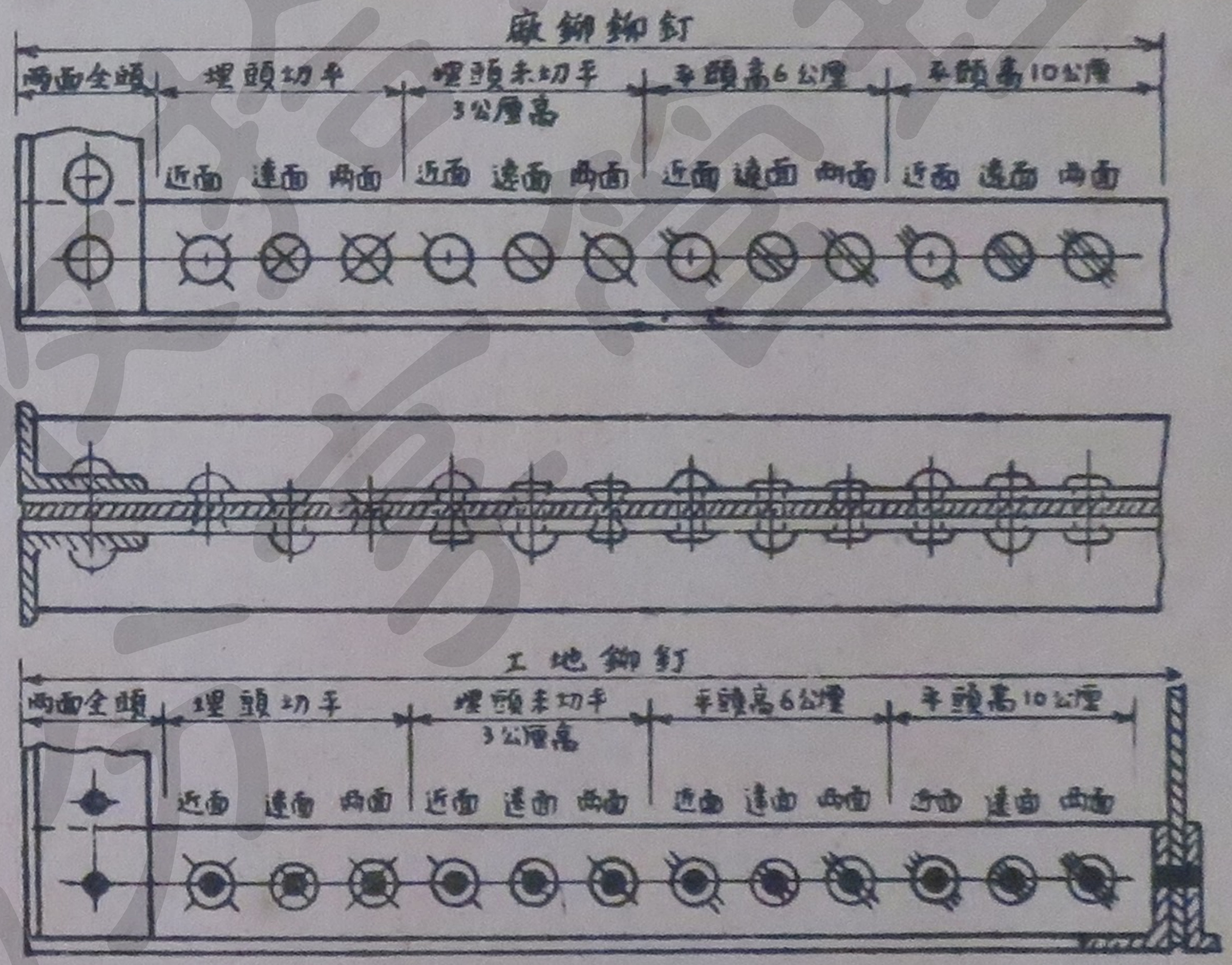

註: 12.7公厘($\frac{1}{2}$"),15.9公厘鉚釘平頭高6公厘;19.1公厘($\frac{3}{4}$"),
22.2公厘($\frac{7}{8}$"),25.4公厘(1")鉚釘平頭高10公厘。

主任委員 袁夢鴻

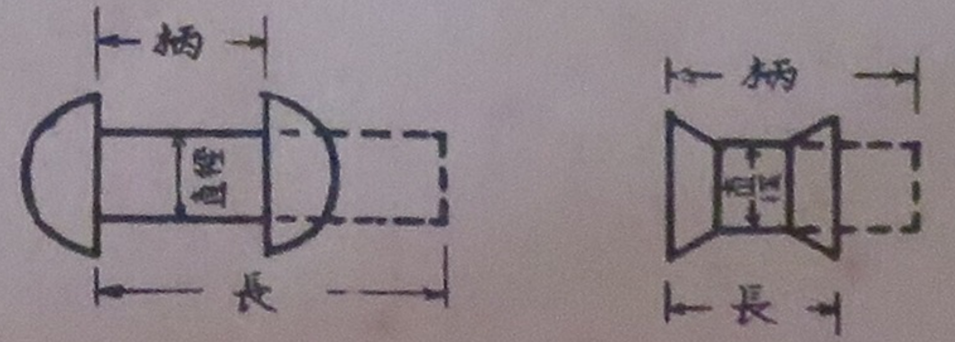

臺灣糖業公司		
鐵道標準審議委員會		
標準圖		
繪圖符號及單位		
比例尺	日期 41-2	規定 004
繪圖 吳炎川	複核 吳炎川	
設計 吳炎川	審定 [signature]	

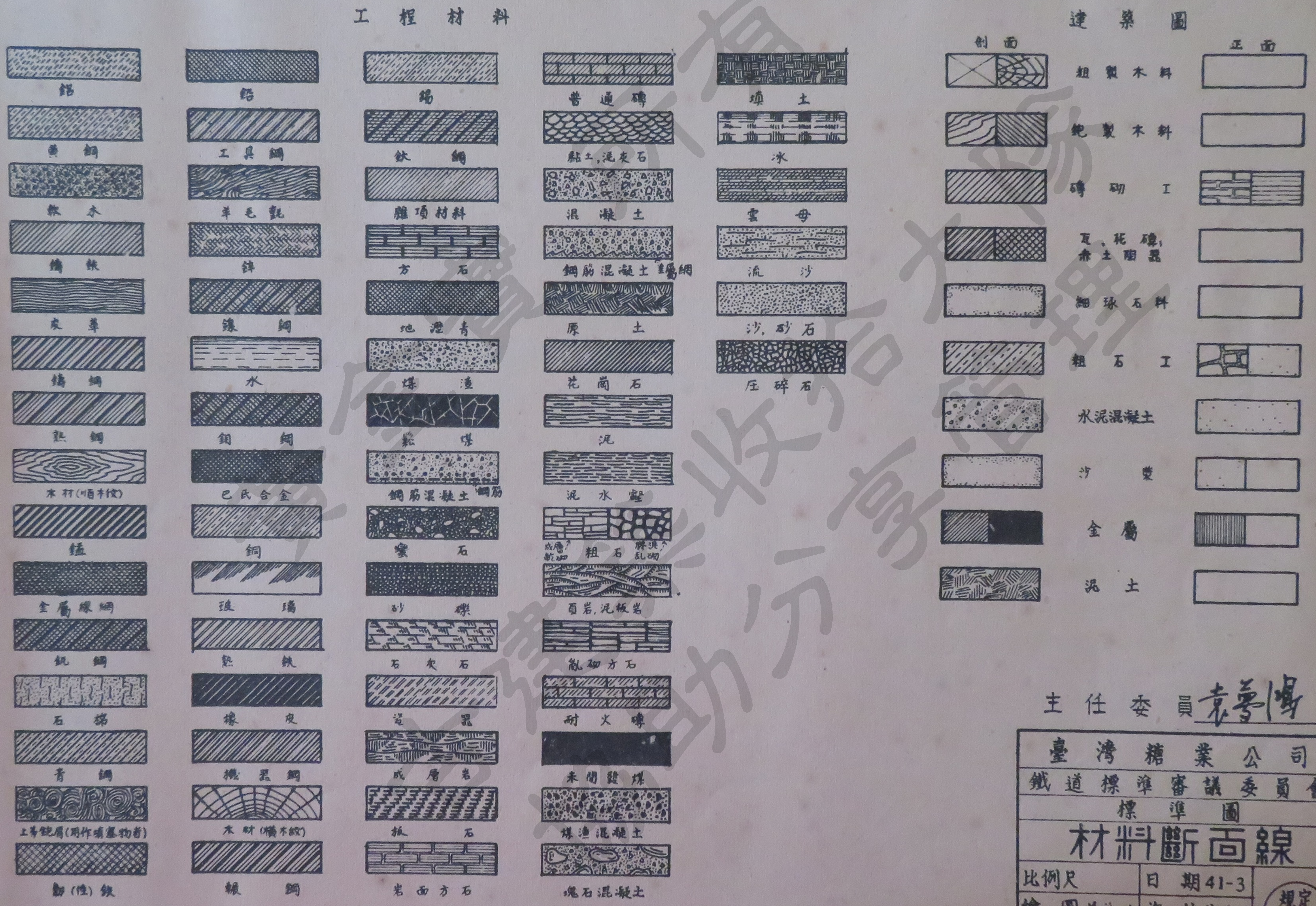

主任委員 袁夢鴻

臺灣糖業公司	
鐵道標準審議委員會	
標準圖	
材料斷面線	
比例尺	日期 41-3
繪圖 吳谷川	複核 吳谷川
設計 A.R.E.A. 規範	審定 [illegible]

規定 005

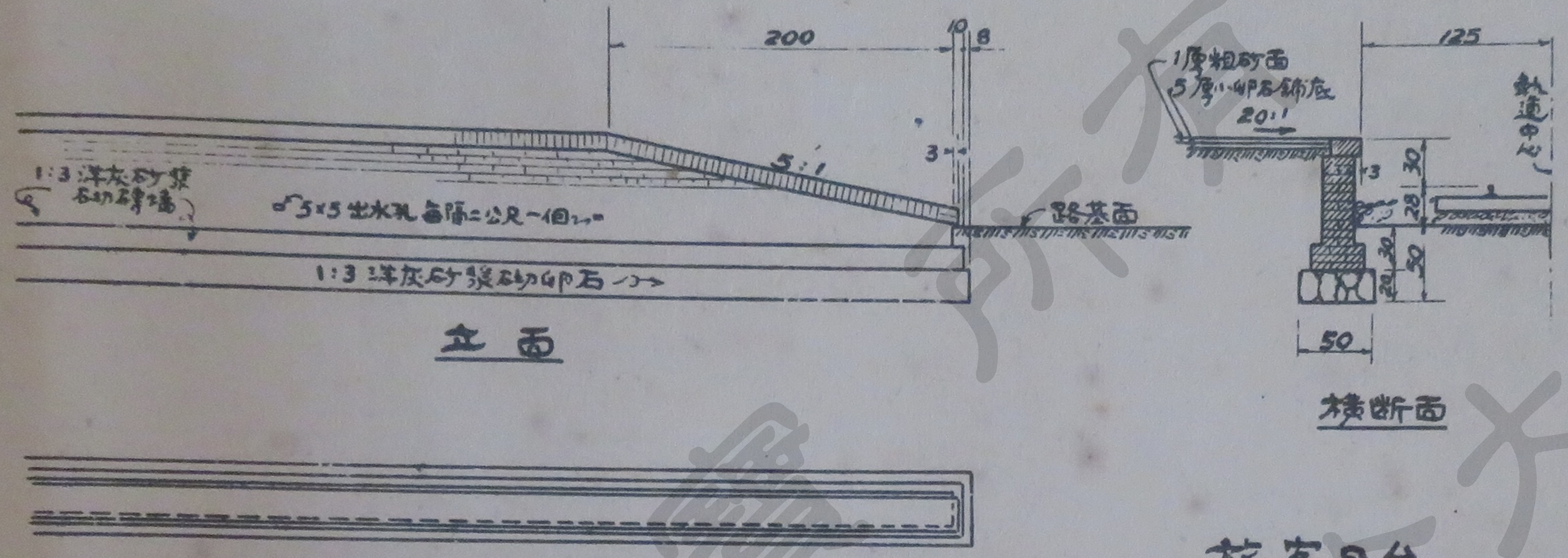

旅客月台

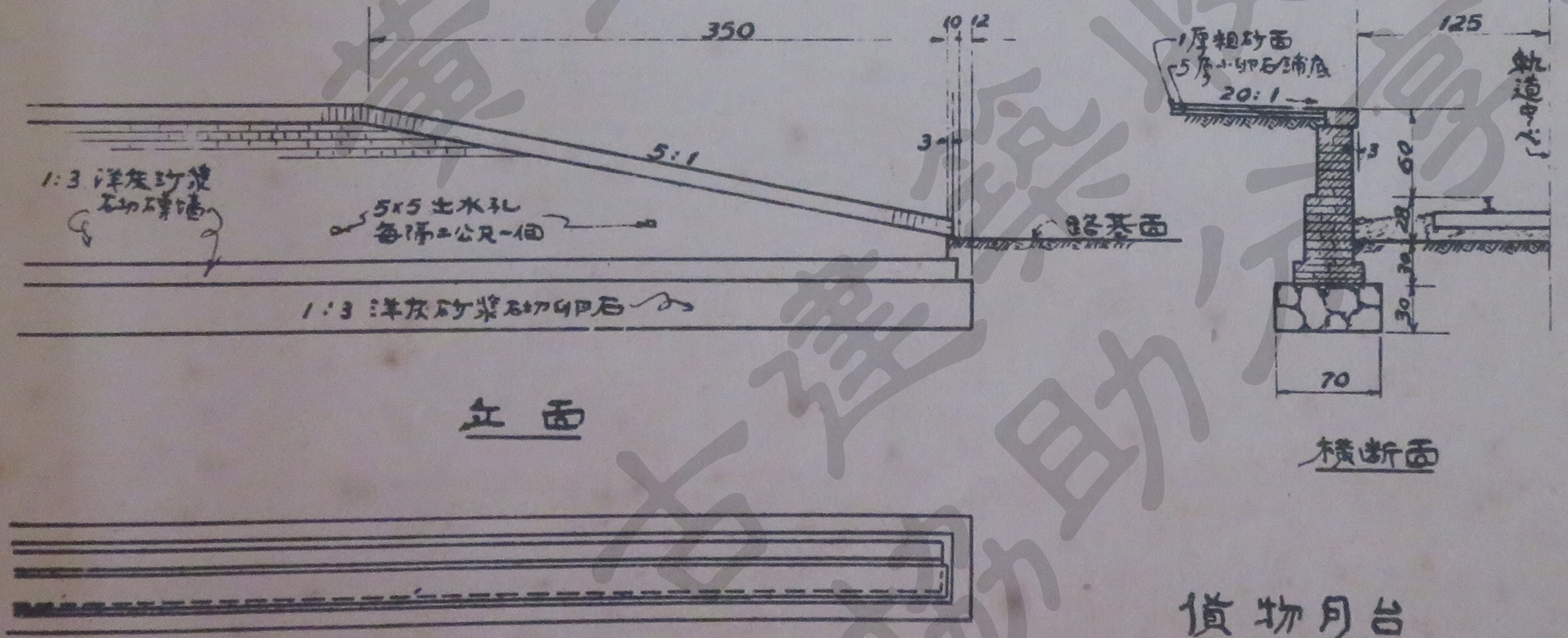

貨物月台

材料表					
種類	材料	說明	單位	一邊牌墻	10公尺長墻身
旅客月台	磚	5×10×20	塊	230	1900
	卵石		M³	0.22	1.00
	1:3 洋灰矽漿	砌磚用	〃	0.07	0.45
		基礎砌石	〃	0.08	0.35
貨物月台	磚	5×10×20	塊	330	2000
	卵石		M³	0.81	2.10
	1:3 洋灰矽漿	砌磚用	〃	0.10	0.60
		基礎砌石	〃	0.28	0.74

附註：
1. 本圖尺寸以公分計.
2. 基礎尺寸得視實地情形酌予增改.
3. 一面使用之月台寬度最少須二公尺. 兩面使用之月台寬度最少須三公尺.
4. 月台長度須視該處行駛之最長列車長度而定.

主任委員 袁夢鴻

臺灣糖業公司			
鐵道標準審議委員會			
標準圖			
月台			
比例尺 1:50	日期 39-4		車站 355
繪圖 [signature]	複核 [signature]		
設計	審定 [signature]		

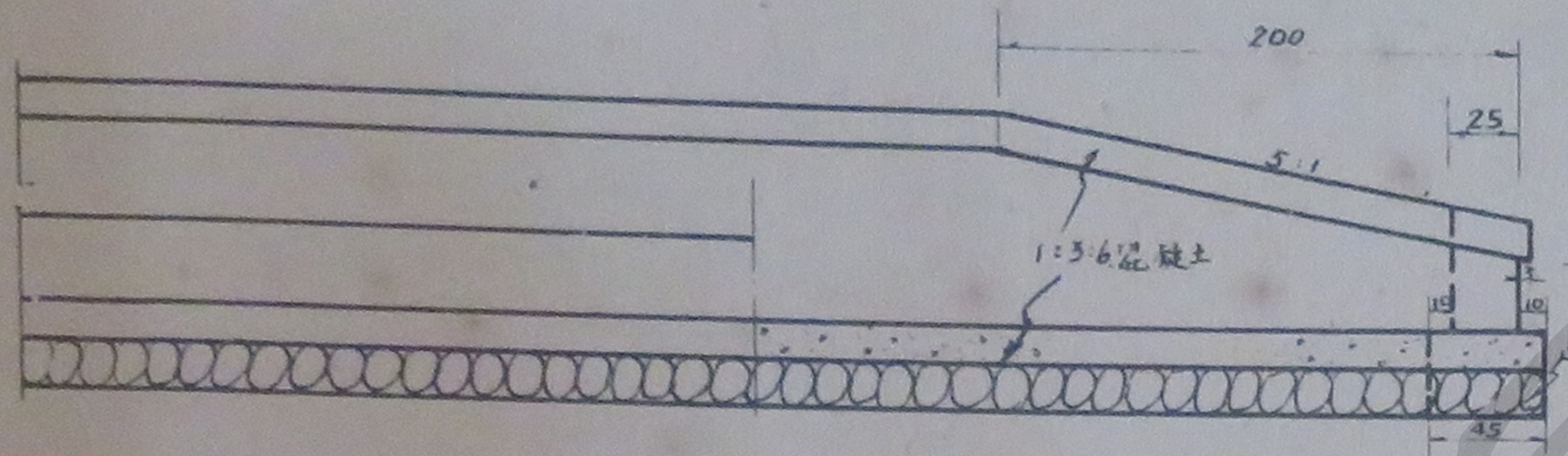

立面圖

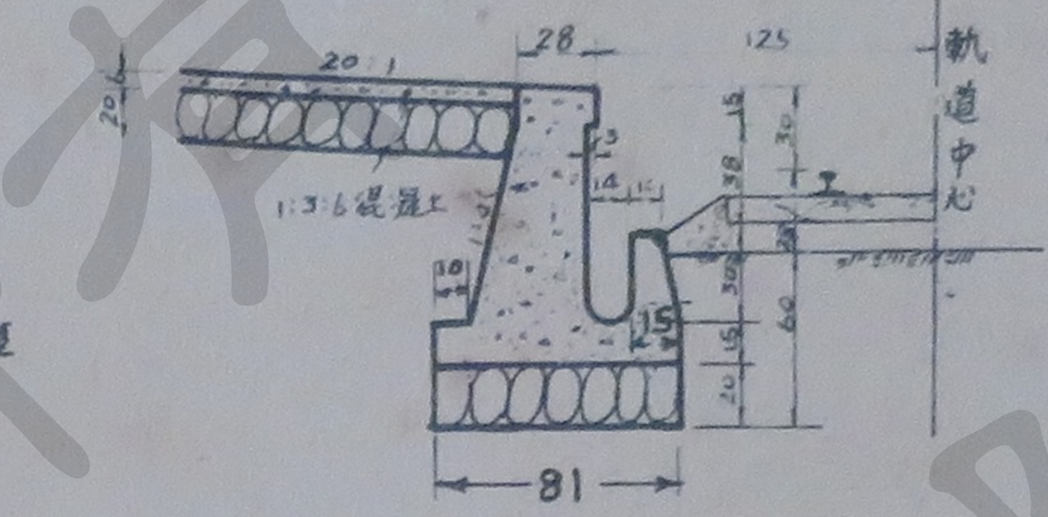

剖面圖

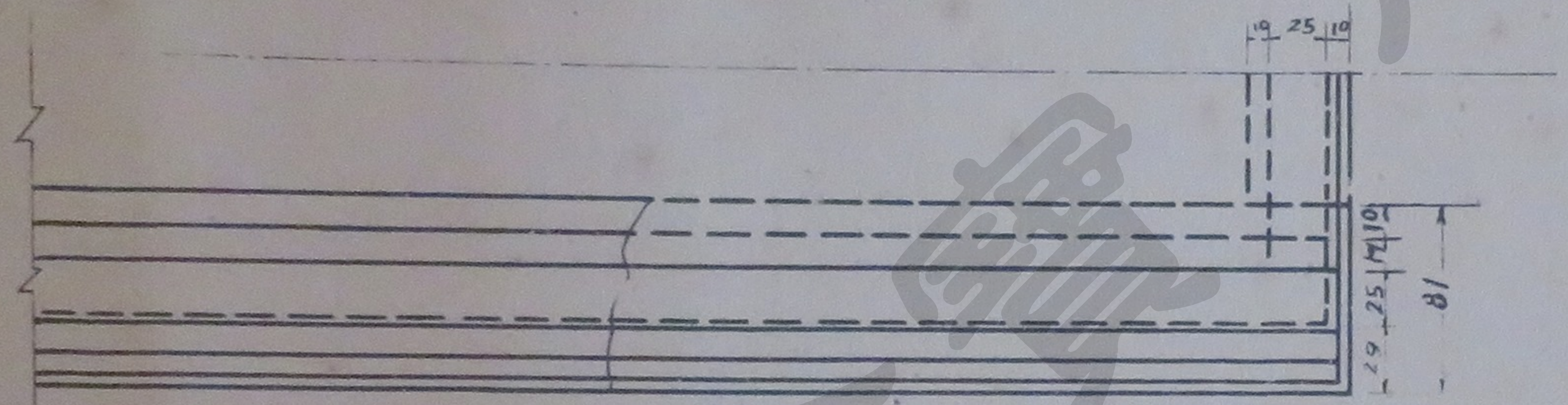

平面圖

旅客月台

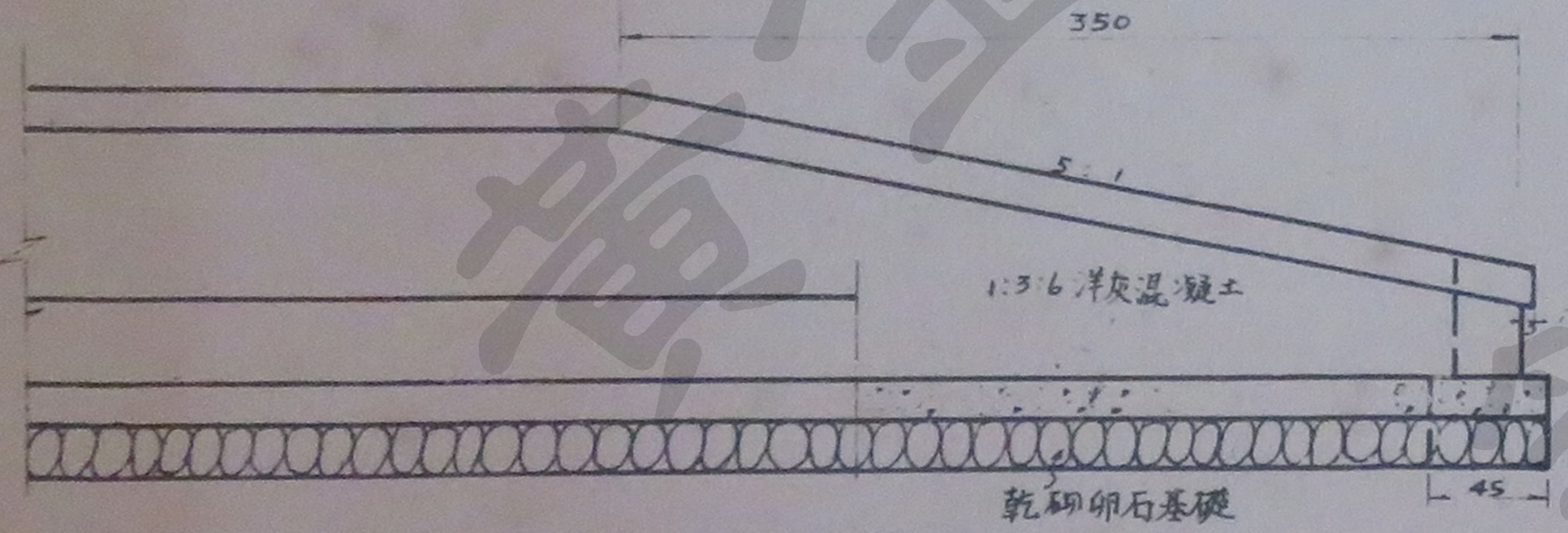

立面圖

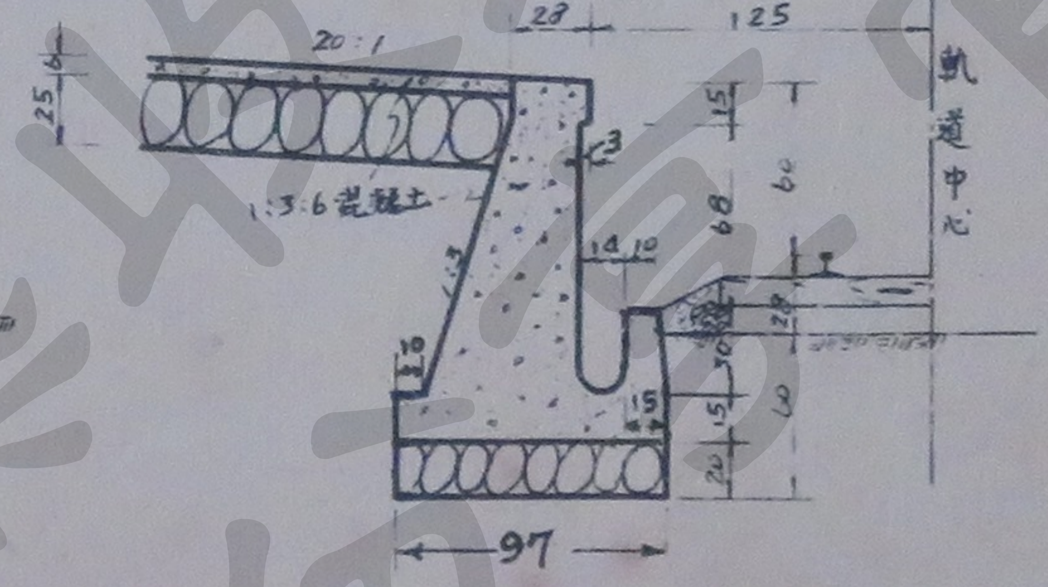

剖面圖

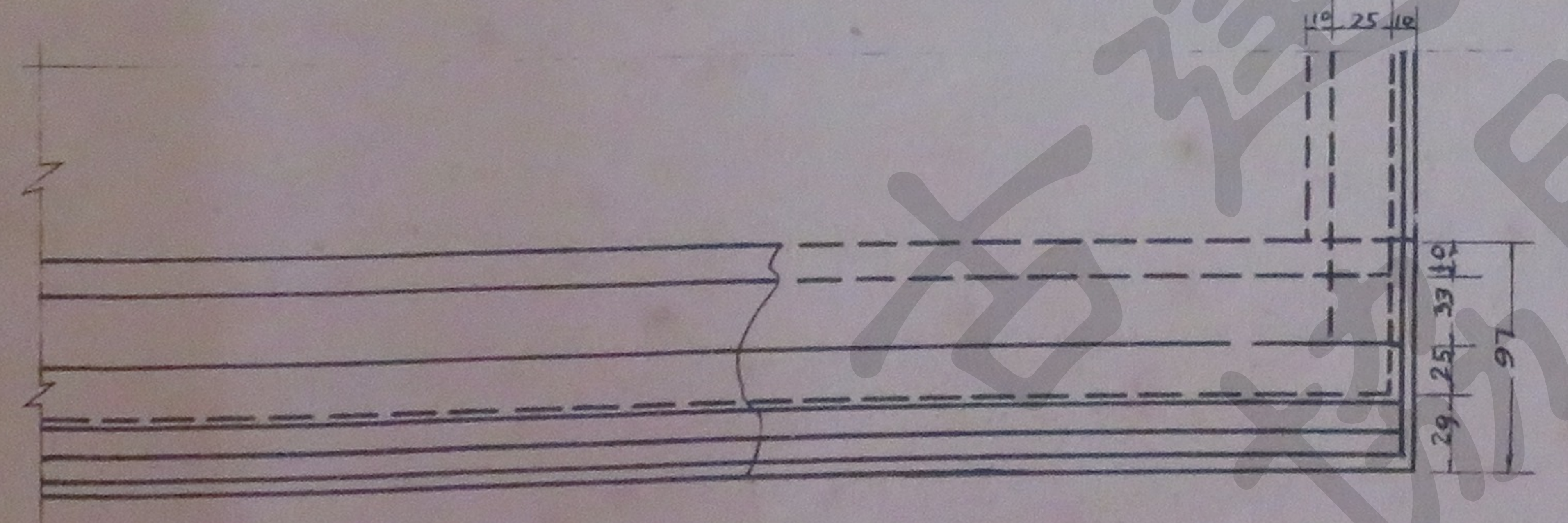

平面圖

貨物月台

月台寬2公尺材料表

種類	名稱	說明	單位	單端墙身及路面	每10m墻身及路面
旅客月台	1:3:6混凝土	墻身及路面	m^3	1.70	9.52
	基礎卵石	〃	-	1.29	6.24
	模板	厚2.5cm	m^2	9.47	52.20
貨物月台	1:3:6混凝土	墻身及路面	m^3	4.05	13.50
	基礎卵石	〃	-	2.67	7.63
	模板	厚2.5cm	m^2	19.51	64.60

月台寬3公尺材料表

種類	名稱	說明	單位	單端墻身及路面	每10m墻身及路面
旅客月台	1:3:6混凝土	墻身及路面	m^3	1.99	10.12
	基礎卵石	〃	-	1.74	8.24
	模板	厚2.5cm	m^2	10.35	52.20
貨物月台	1:3:6混凝土	墻身及路面	m^3	4.45	14.10
	基礎卵石	-	-	3.62	10.13
	模板	厚2.5cm	m^2	20.62	64.60

附註

1. 本圖尺寸均以公分計
2. 基礎尺寸尹視當地情形酌予增改
3. 一面使用之月台寬度最少須二公尺
   兩面使用之月台寬度最少須三公尺
4. 月台長度須視該處行駛之最長列車長度而定

主任委員 袁夢鴻

臺灣糖業公司		
鐵道標準審議委員會		
標準圖		
月台		
比例尺 1:50	日期 40.1	車站 356
繪圖 吳震麟	複核 何敏山	
設計	審定 孫	

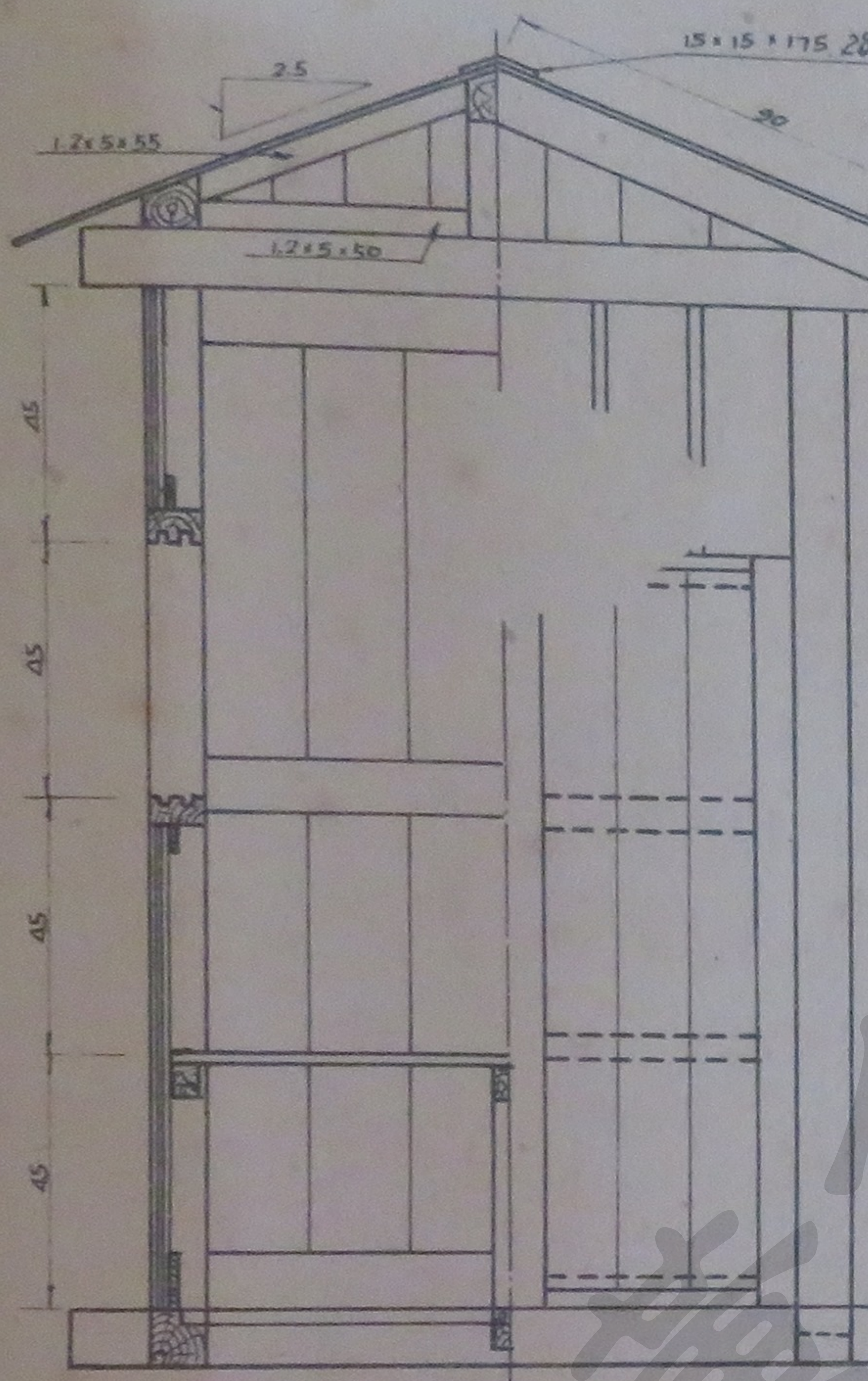

正面圖

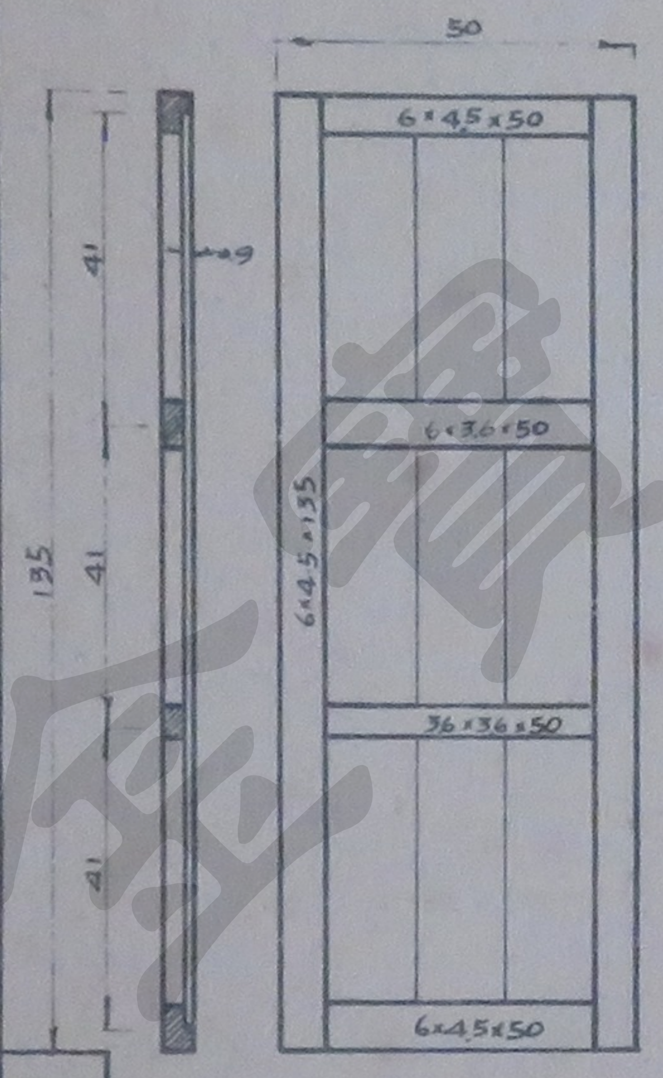

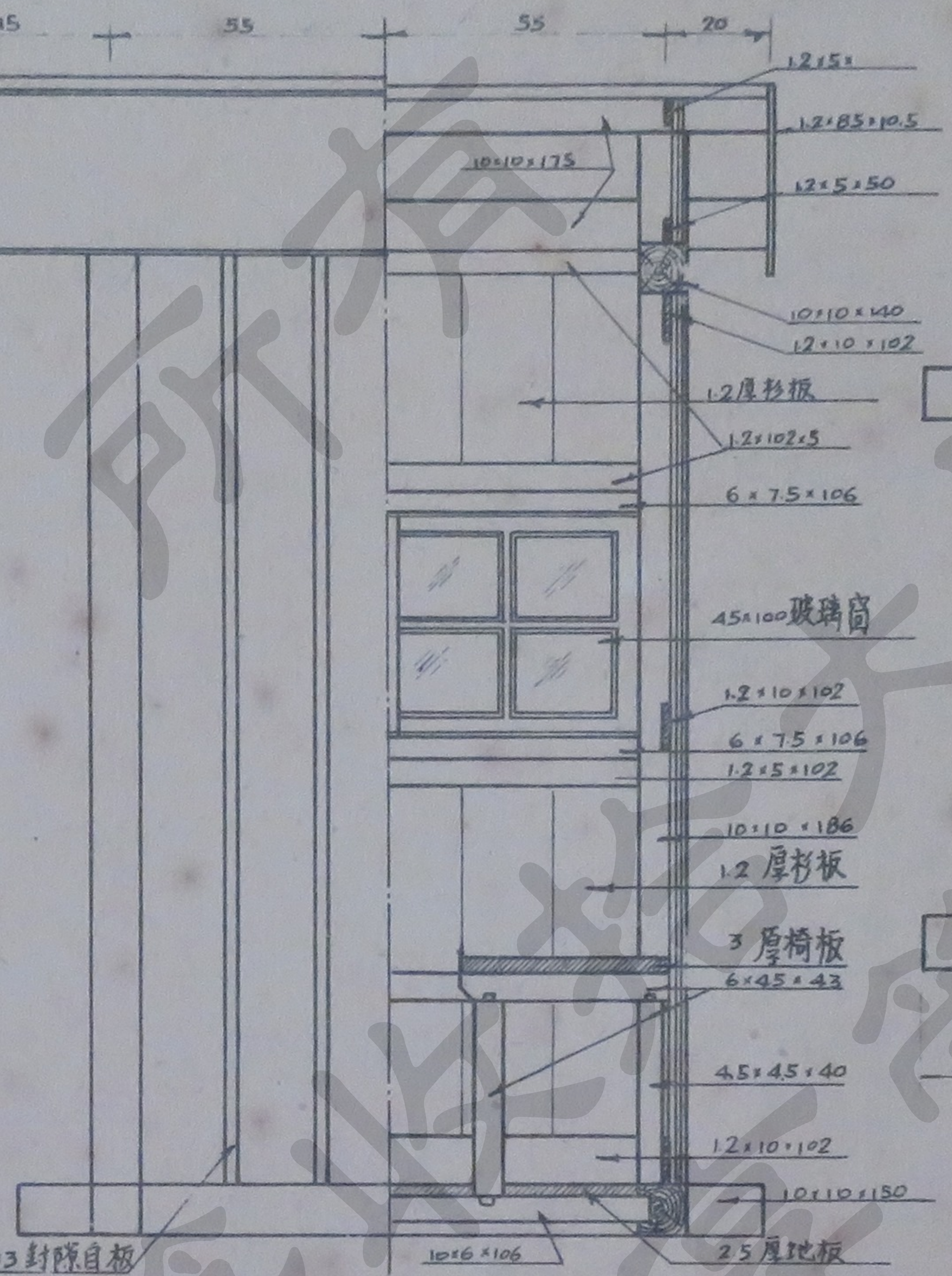

側面圖

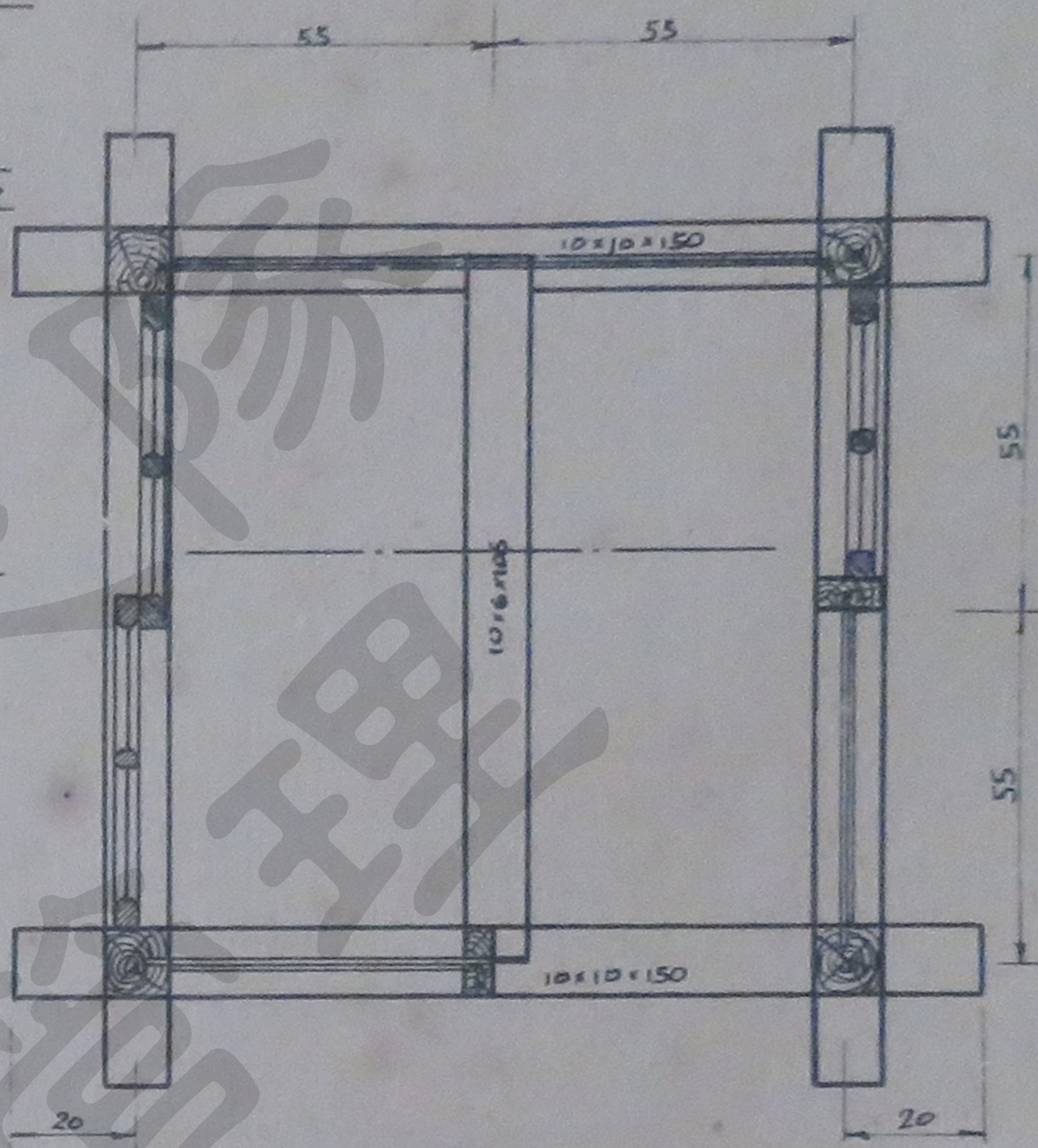

平面圖

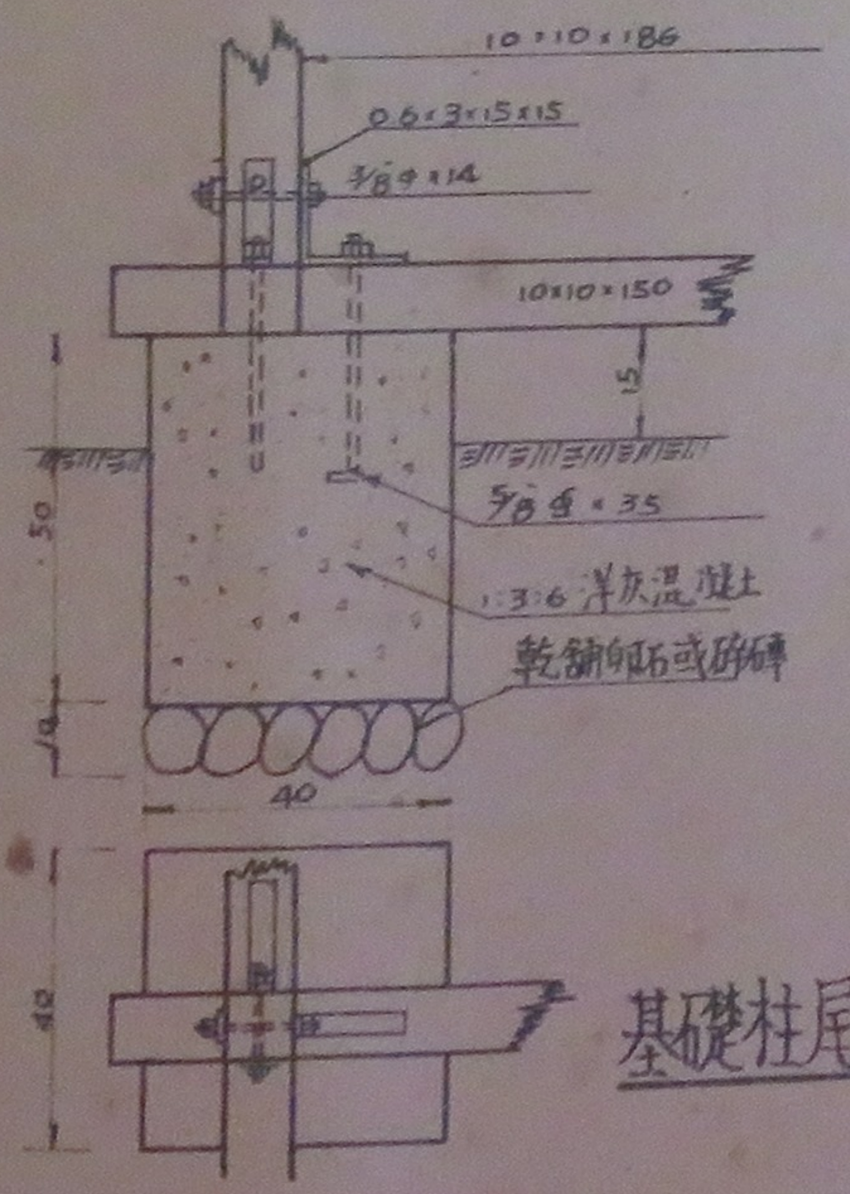

基礎柱尾連接圖

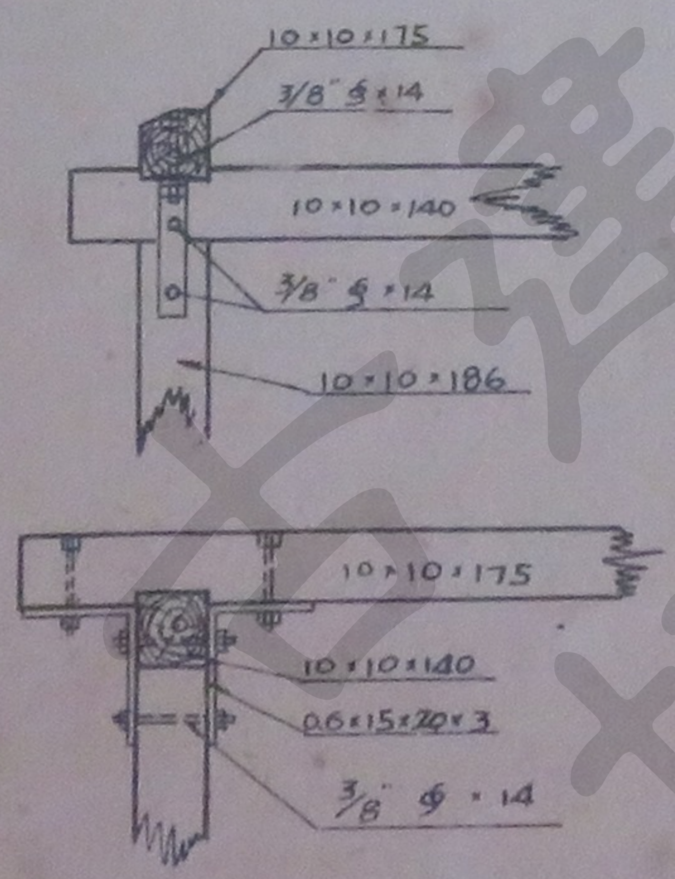

柱頂及橫樑連接圖

附註

1 本圖尺寸均以公分計.
2 木料均用杉木
3 外部木料表面均塗防腐油
4 棚頂槪用水泥板或28#波纹亞鉛皮

主任委員

臺灣糖業公司	
鐵道標準審議委員會	
標準圖	
轍夫亭	
比例尺 1:20	日期 41.1
繪圖	複核
設計	審定
車站 357-1/2	

轍夫亭材料表

名稱	說明	單位	數量	備註	名稱	說明	單位	數量	備註
屋架柱梁	10×10×175	根	3		壁板	5×1.2×55	块	4	
〃	10×10×30	〃	2		〃	5×1.2×50	〃	4	
〃	10×10×140	〃	2		封隙目板	3×1.2×180	〃	11	
〃	10×10×186	〃	4		〃	3×1.2×90	〃	8	
〃	10×10×150	〃	4		〃	3×1.2×45	〃	11	
〃	10×6×106	〃	1		地板	厚1.2杉板	平方公尺	1.21	
玻璃窗	6×7.5×106	〃	4		椅子材料	6×4.5×43	根	6	
〃	6×7.5×50	〃	1		〃	6×4.5×40	〃	3	
〃	3×3.6×45	〃	6		〃	厚3杉板	平方公尺	0.47	
〃	3×3.6×52	〃	6		#28 鉄皮屋脊板	1.5×1.5×175	块	1	
〃	2.5×2.5×45	〃	3		#28 鉄鋅鉄板	3尺×7尺	張	1.6	
〃	2.5×2.5×52	〃	3		柱頂及橫梁連接鉄板	0.6×15×20×3	块	8	
玻璃	18×46	張	12		〃 螺栓	φ3/8"×14	只	16	
木門	6×4.5×135	根	2		基礎柱尾連接鉄板	0.6×15×15×3	块	8	
〃	6×4.5×50	〃	4		〃 螺栓	φ3/8"×14	只	8	
〃	15×0.9×123	块	3		埋設螺栓	φ5/8"×35	〃	8	
屋頂板	厚1.2杉板	平方公尺	3.15		基礎混凝土	1:3:6	立方公尺	0.32	
封簷板	1.2×83×10.3	块	4		乾鋪卵石或碎磚		〃	0.06	
壁板	厚1.2杉板	〃	6.91		挖基		〃	0.78	
〃	5×1.2×102	〃	6		洋釘	1½"	公斤	4	
〃	10×1.2×102	〃	3		螞蝗釘	6"	只	8	
〃	10×1.2×52	〃	3		其他				

主任委員 袁[illegible]

臺灣糖業公司		
鐵道標準審議委員會		
標準圖		
轍夫亭		
比例尺	日期 41.1	車站
繪圖 設計 吳慶[illegible]	複核 何[illegible] 審定 陳[illegible]	35下-壹

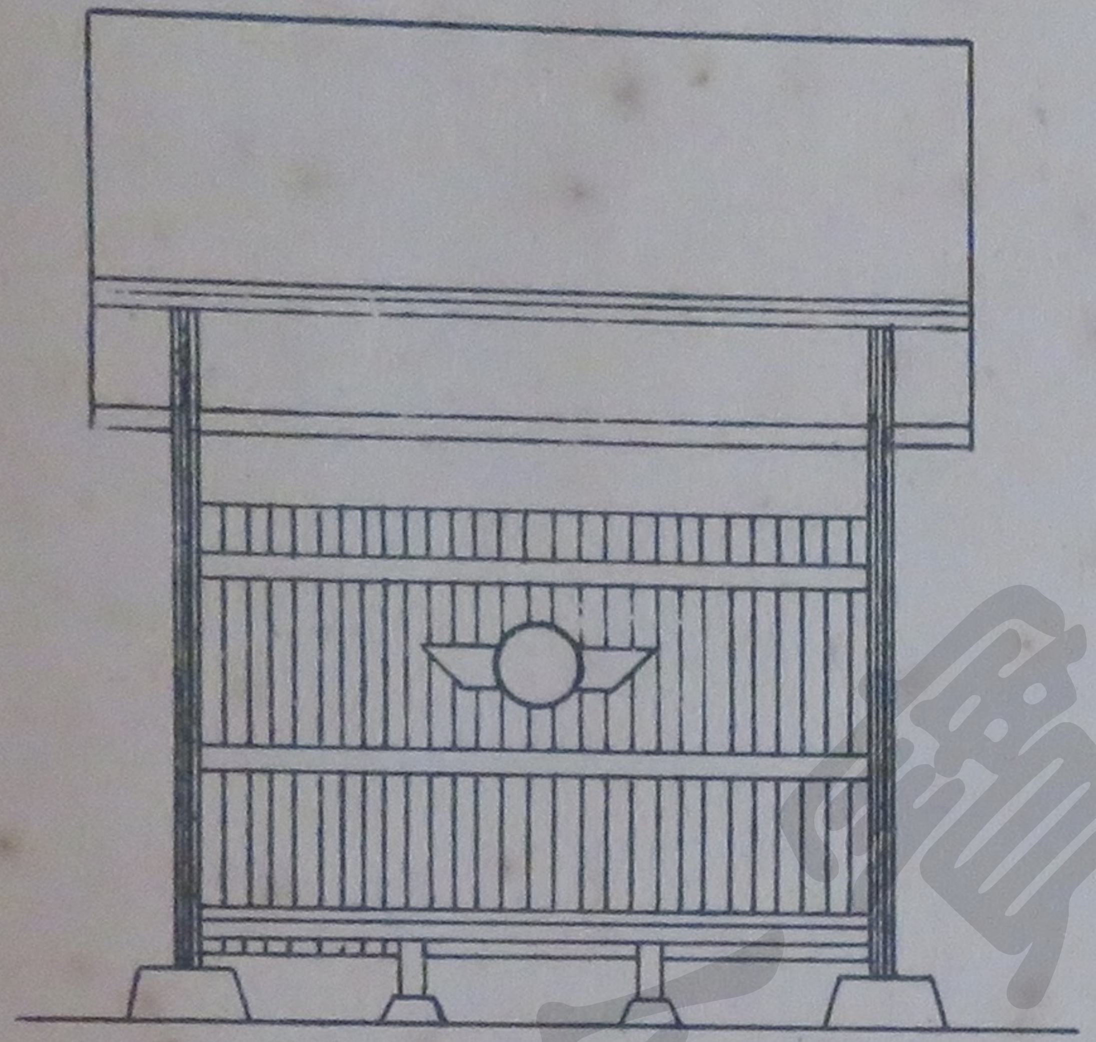

正面

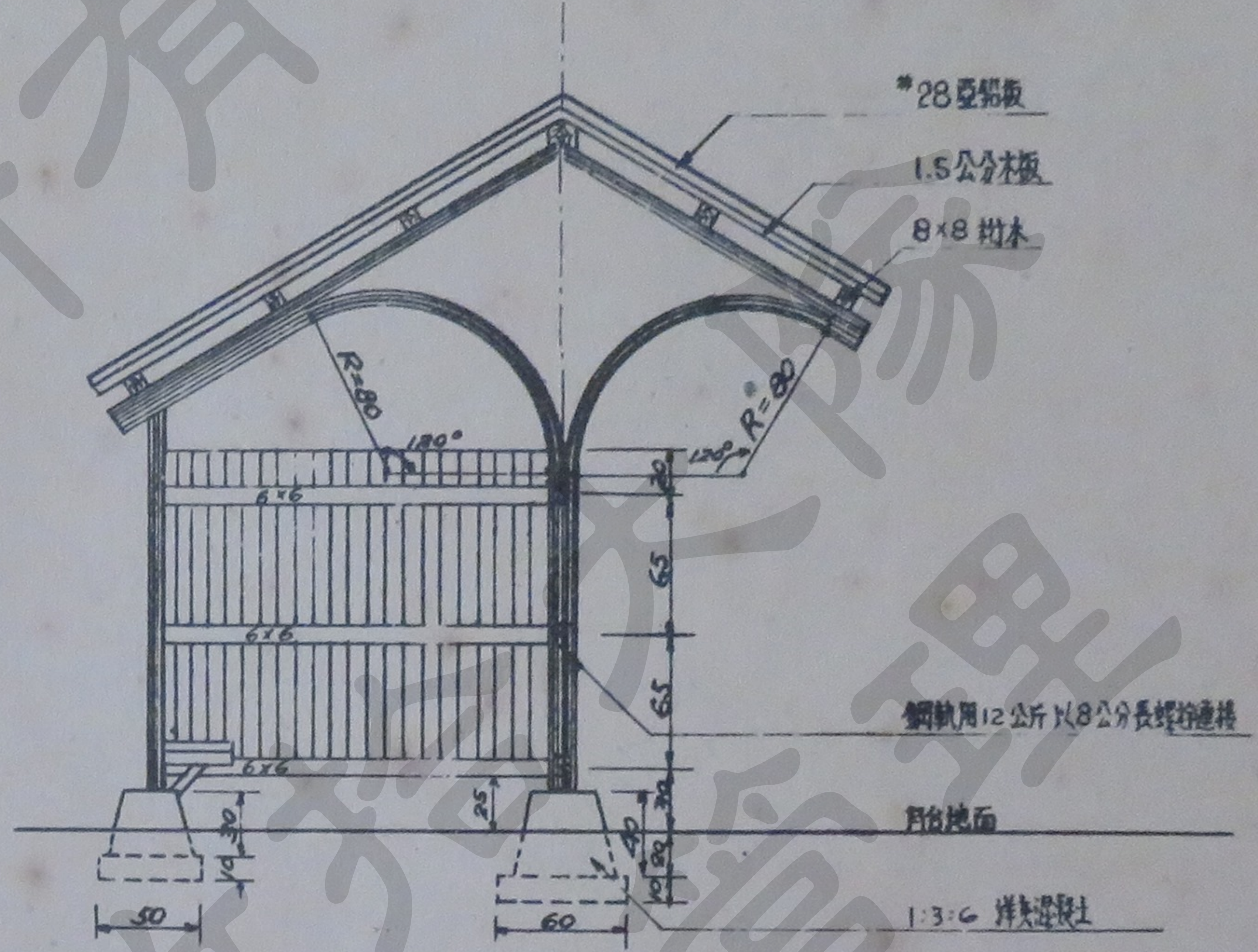

剖面甲-甲

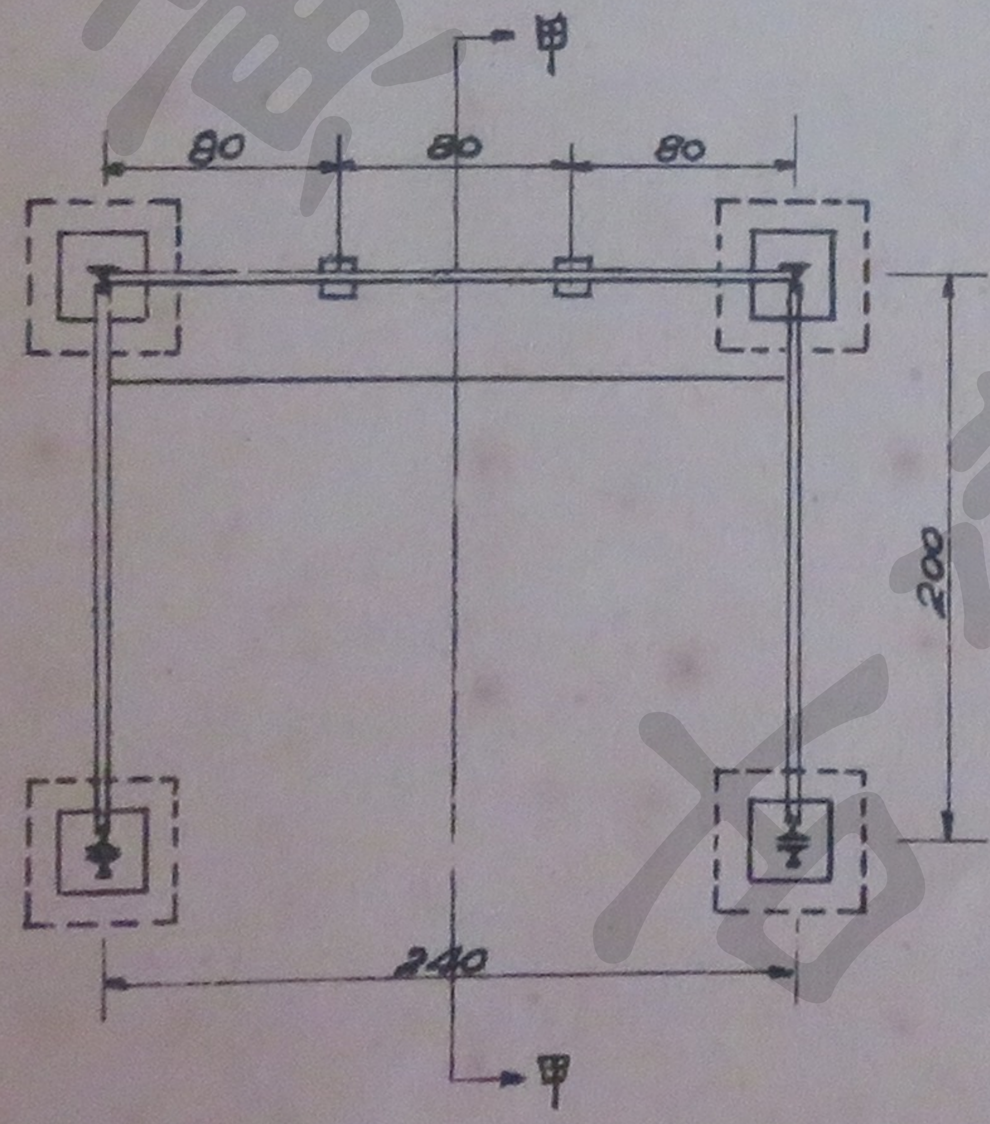

平面

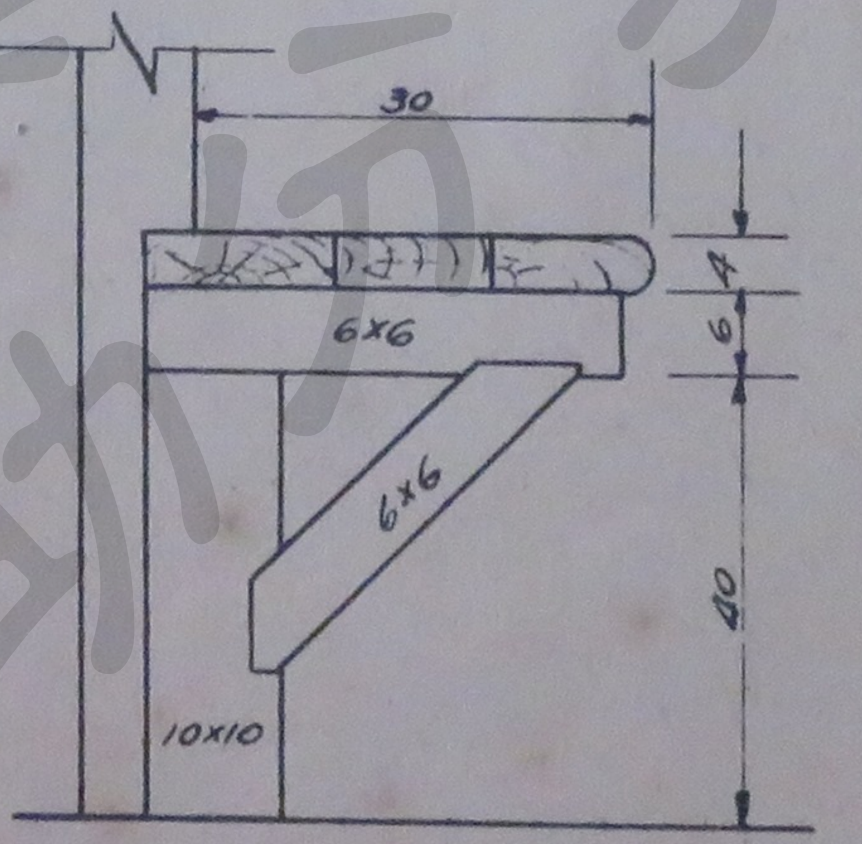

坐椅

1:10

附註

1 本圖尺寸俱以公分計

2 台糖標徽為機車車徽之3倍.

主任委員 袁夢鴻

臺灣糖業公司		
鐵道標準審議委員會		
標準圖		
候車站房屋		
比例尺 1:50	日期 39-5-9	車站 358
繪圖 吳□□	複核 □□□	
設計 □□□	審定 □□□	

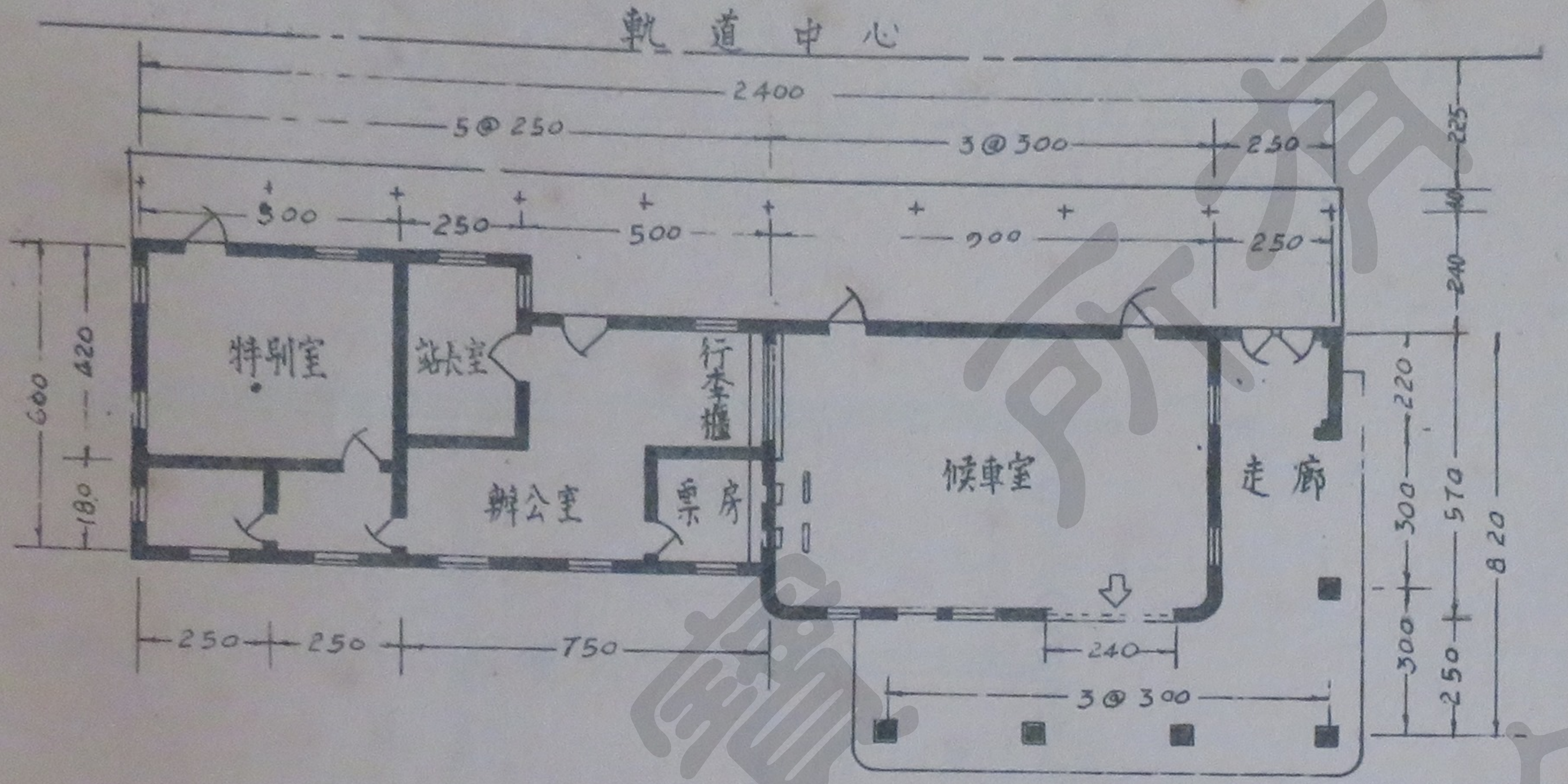

平面圖

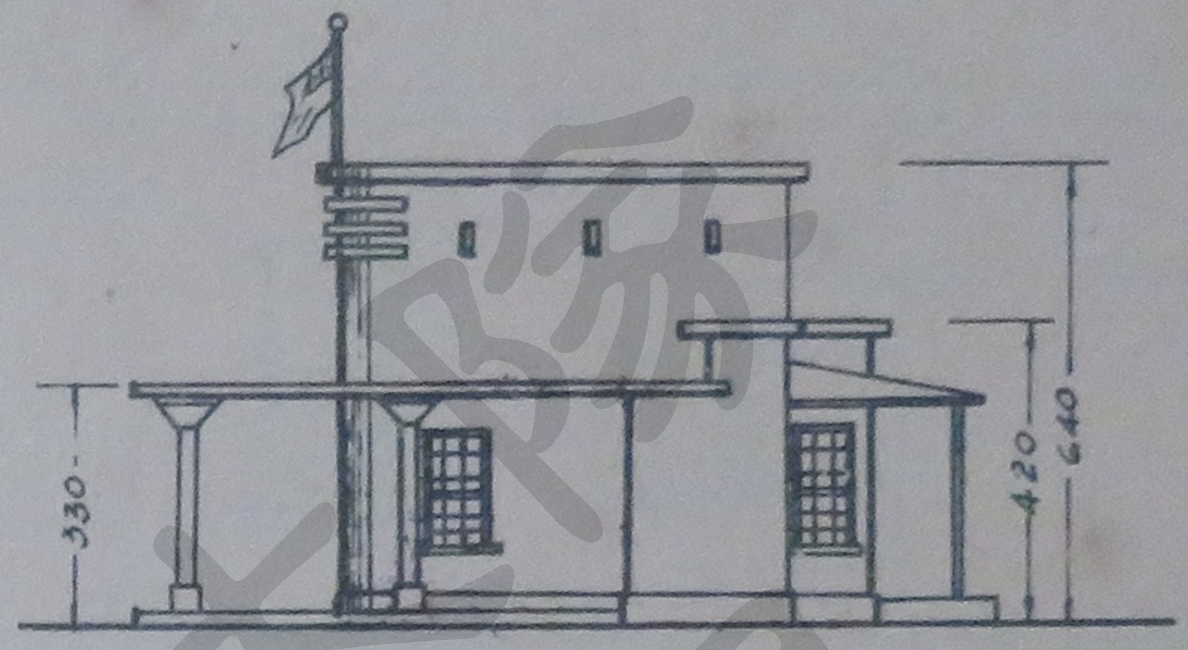

側面圖

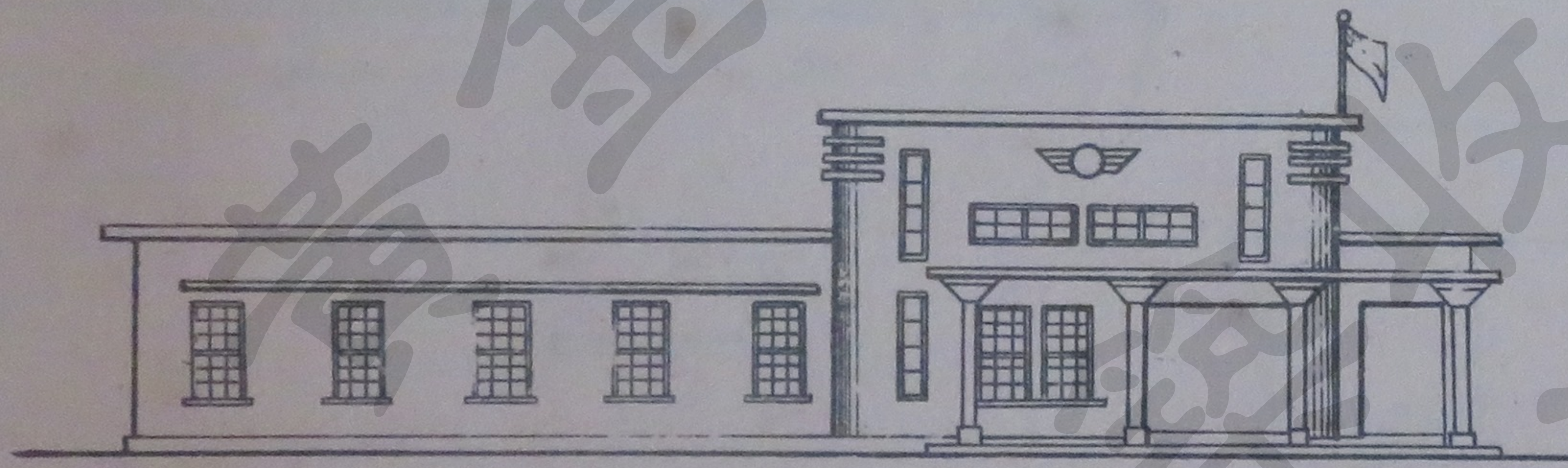

正面圖

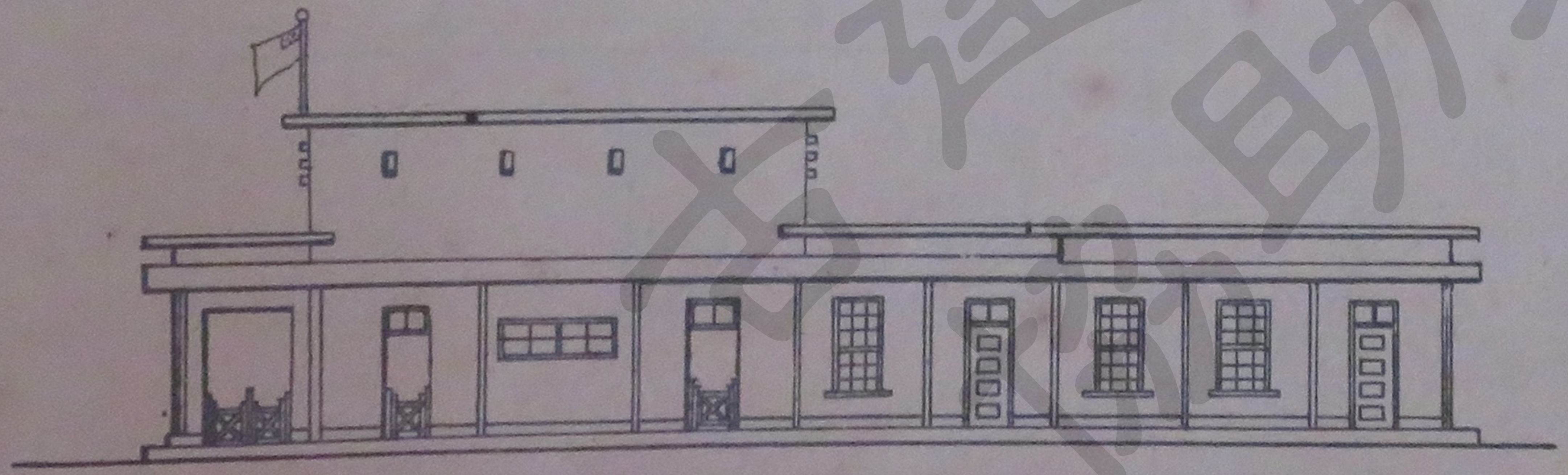

背面圖

附註

1. 本圖尺寸俱以公分計
2. 台糖標徽尺寸為機車車廠6倍
3. 車站厠所另建
4. 門窗等另有標準圖外房屋其他尺寸及用料按實地情形設計之

主任委員 袁夢鴻

臺灣糖業公司		
鐵道標準審議委員會		
標準圖		
一等車站房屋		
比例尺 1:200	日期 43.2	車站 359
繪圖 吳廣灊	複核 汪潤山	
設計 王木欽	審定 陳克釗	

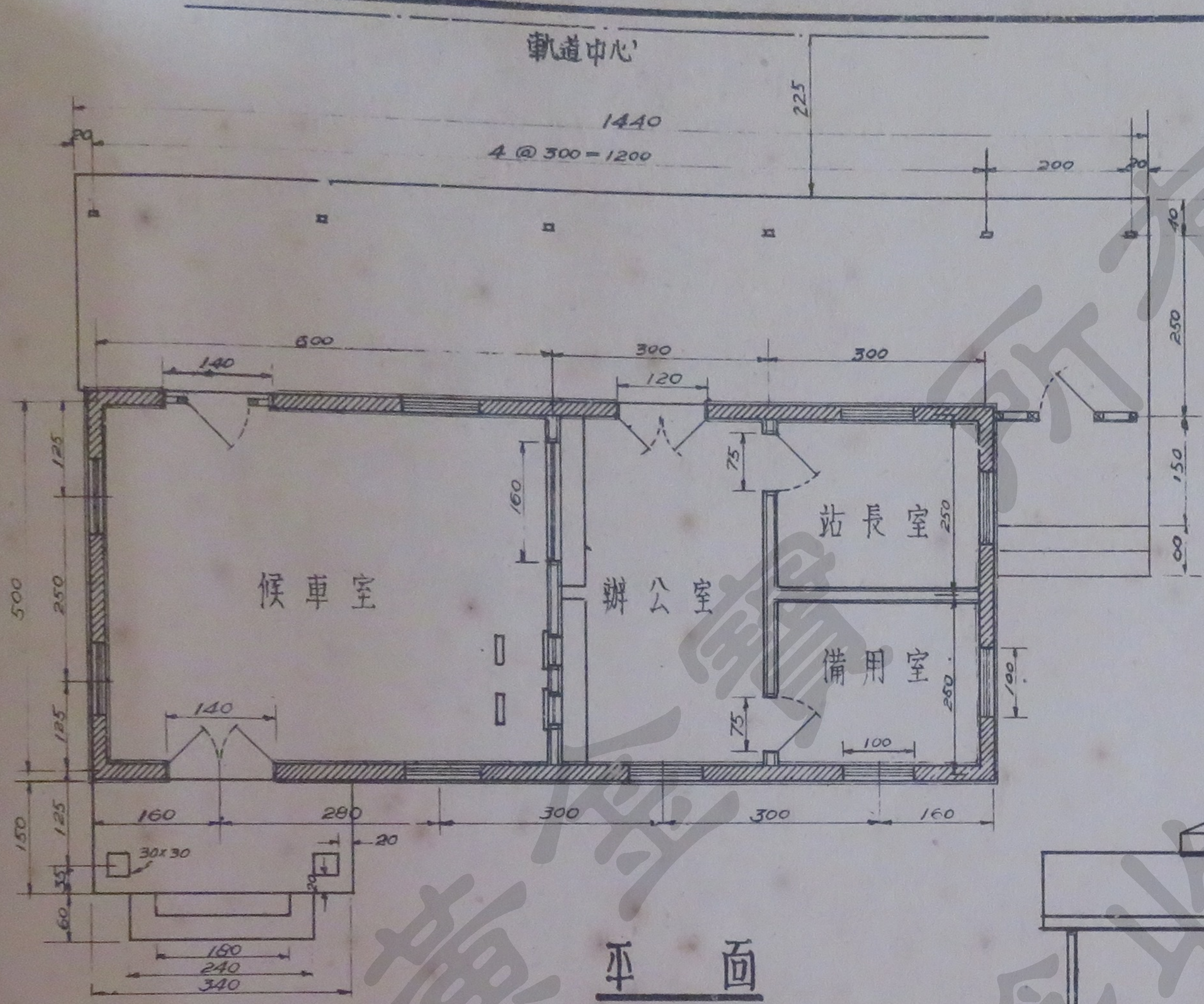

平面

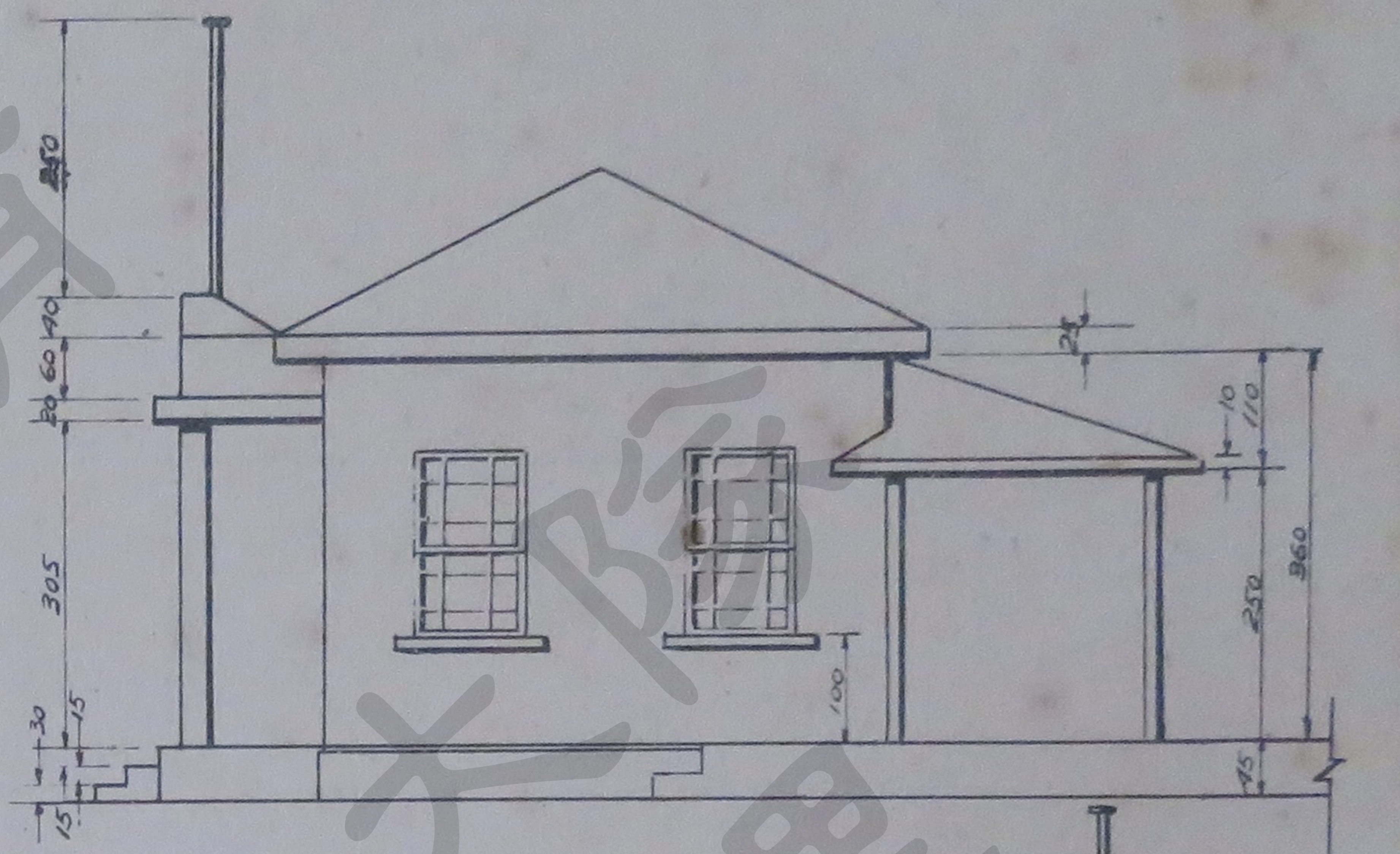

側面

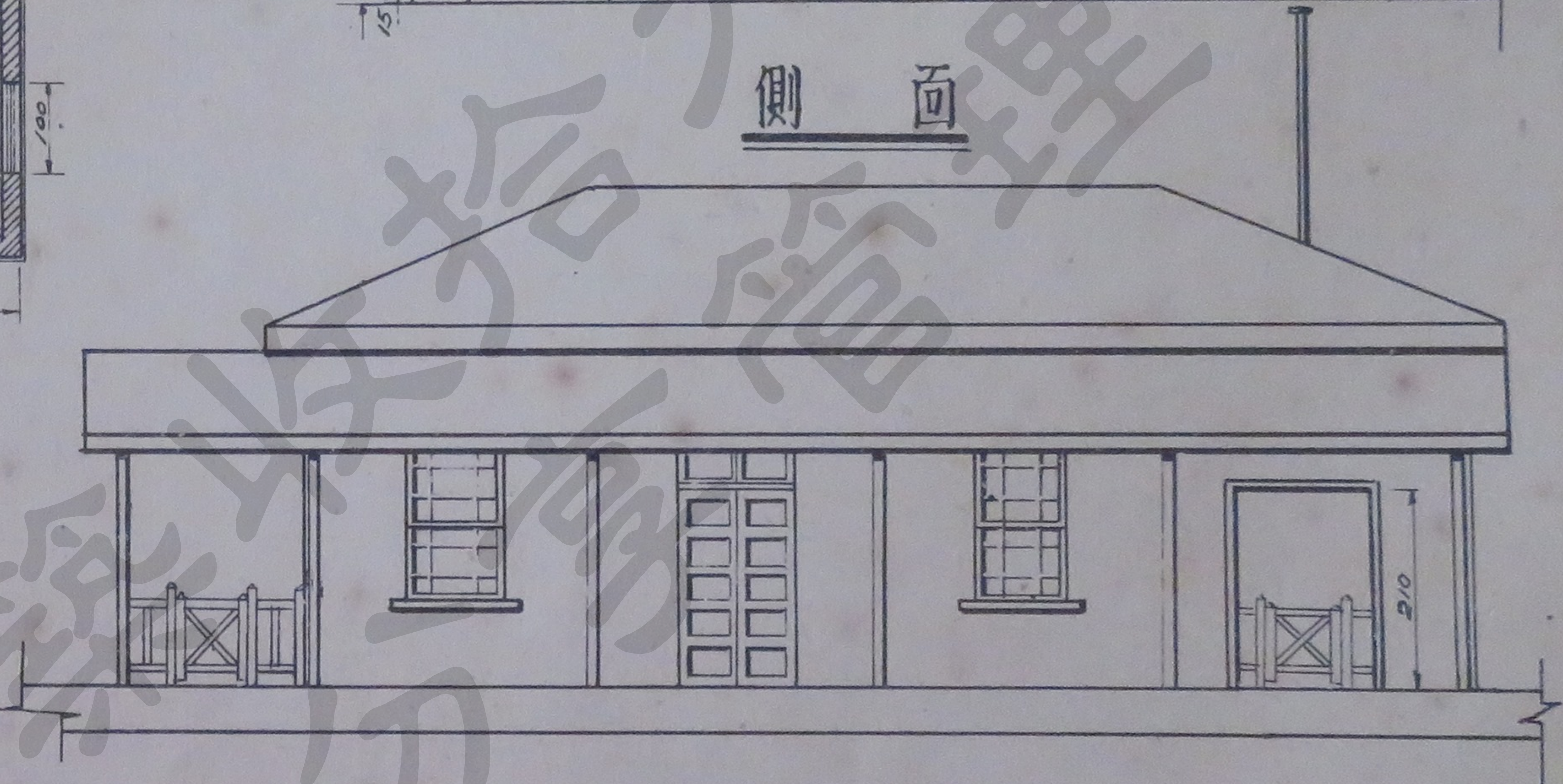

背面

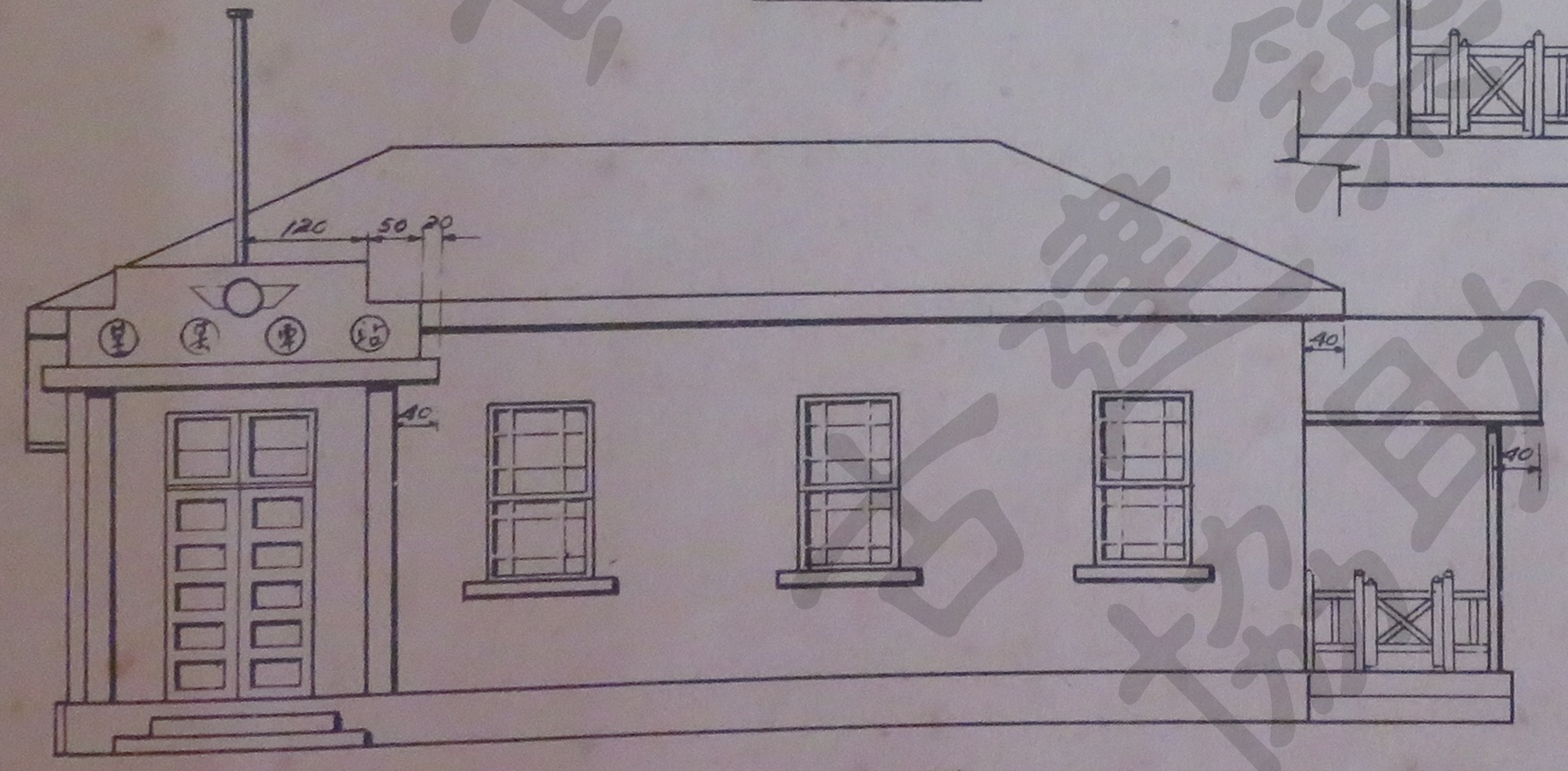

正面

附註：
1 本圖尺寸俱以公分為單位
2 台糖標徽尺寸為機車車徽3倍
3 車站厠所另建
4 除屋架門窗等另有標準圖外房屋其他尺寸用料按實地情形設計

主任委員

臺灣糖業公司			
鐵道標準審議委員會			
標準圖			
二等車站房屋			
比例尺 1:100	日期 39-5-5		車站 360
繪圖	複核		
設計	審定		

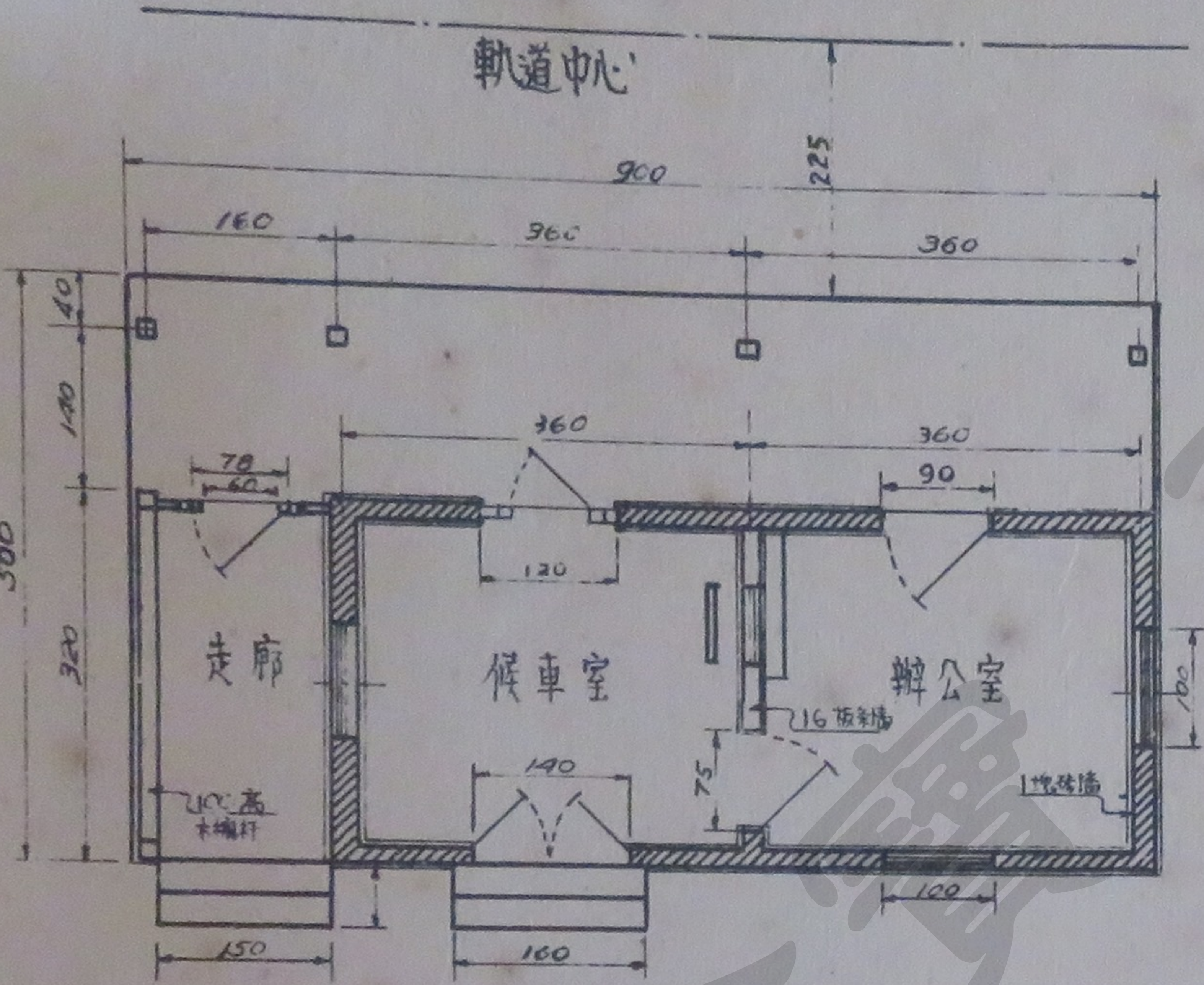

平面

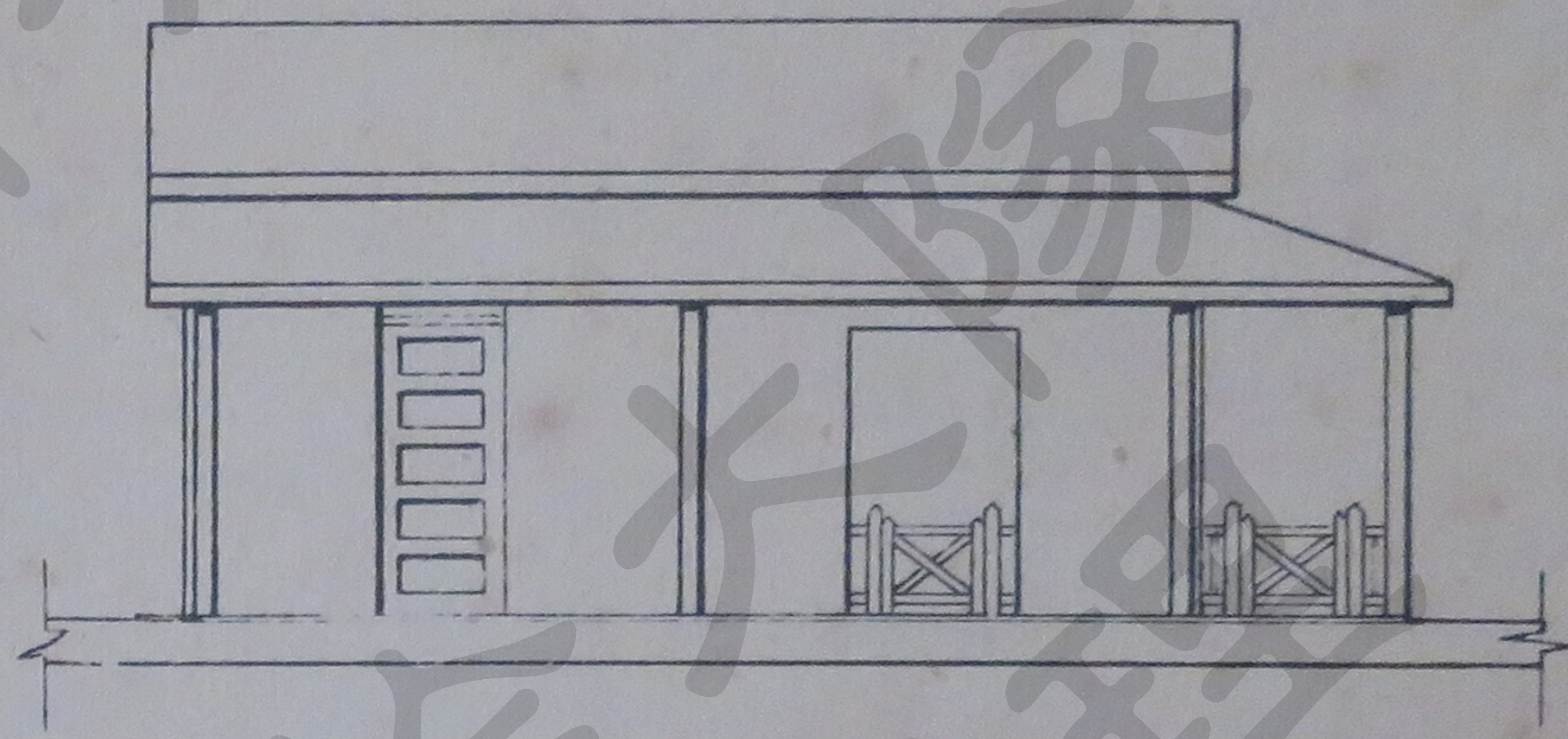

背面

附註：

1 本圖俱以公分為單位.
2 車站厠所另建
3 本圖除屋架門窗另有標準圖外房屋其他部分用料依實地情況另行設計
4 台糖標徽為機車車徽之3倍

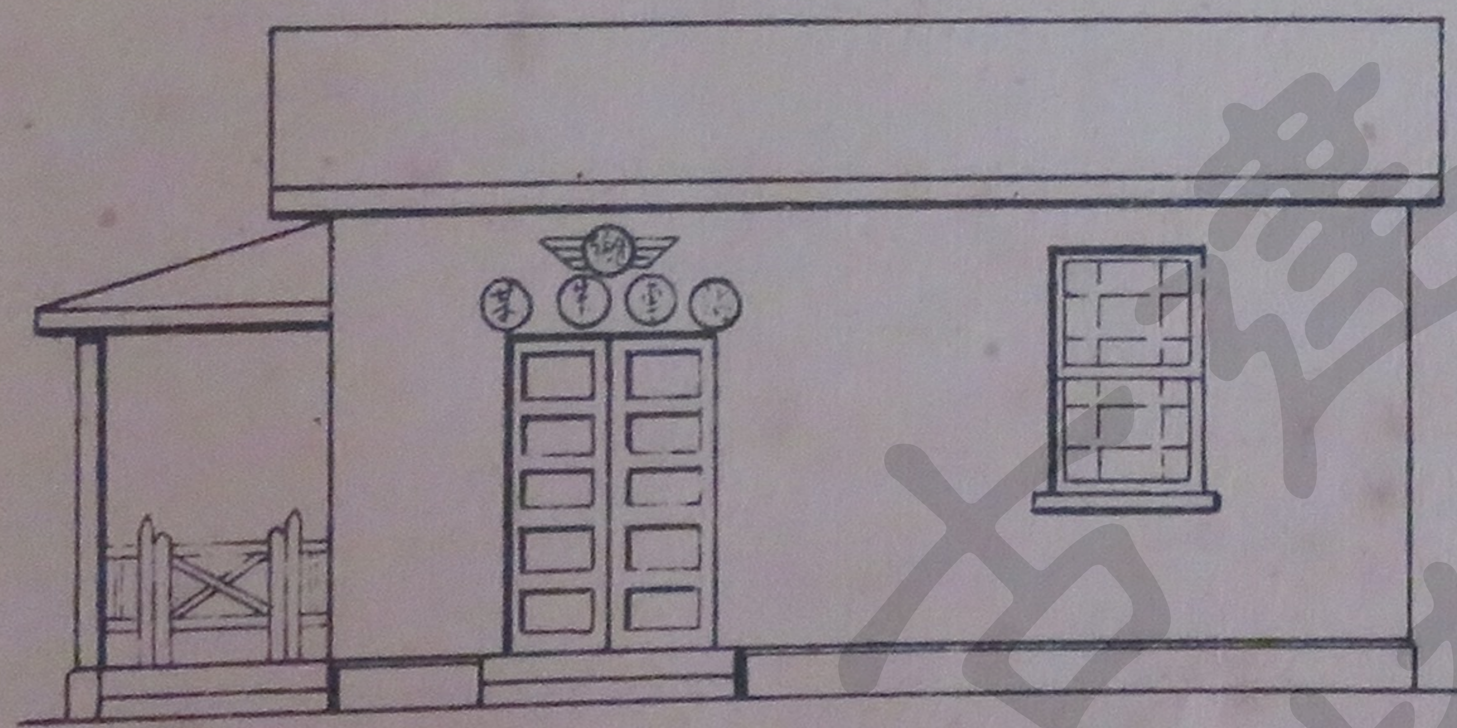

正面

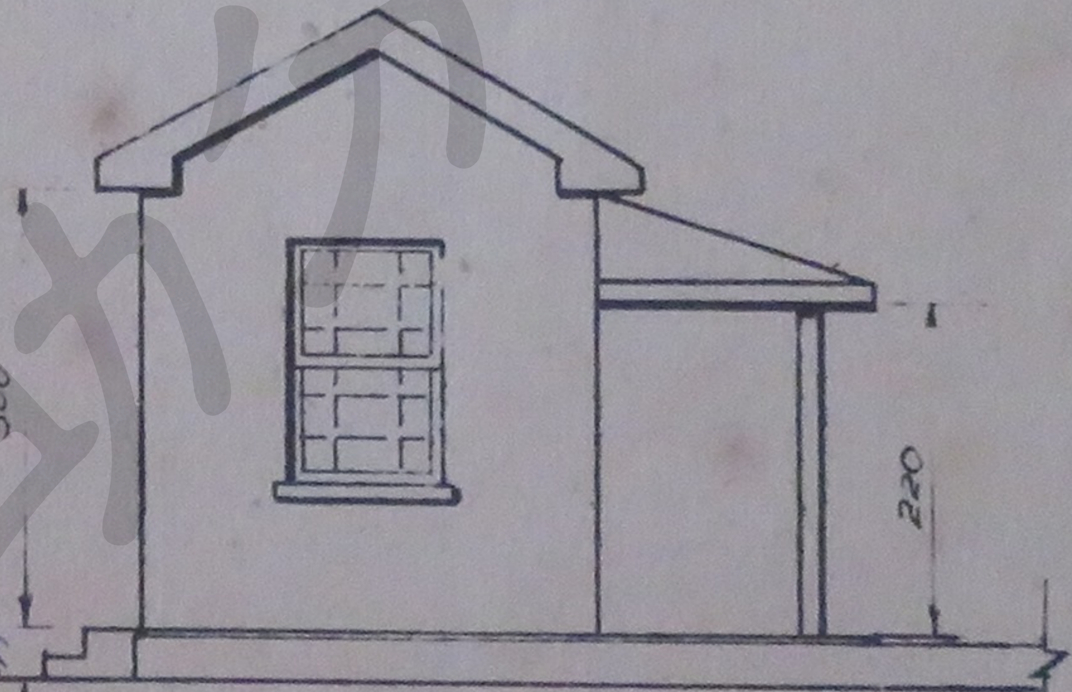

側面

主任委員 袁夢鴻

臺灣糖業公司		
鐵道標準審議委員會		
標準圖		
三等車站房屋		
比例尺 1:100	日期 39-5-8	車站 361
繪圖	複核	
設計	審定	

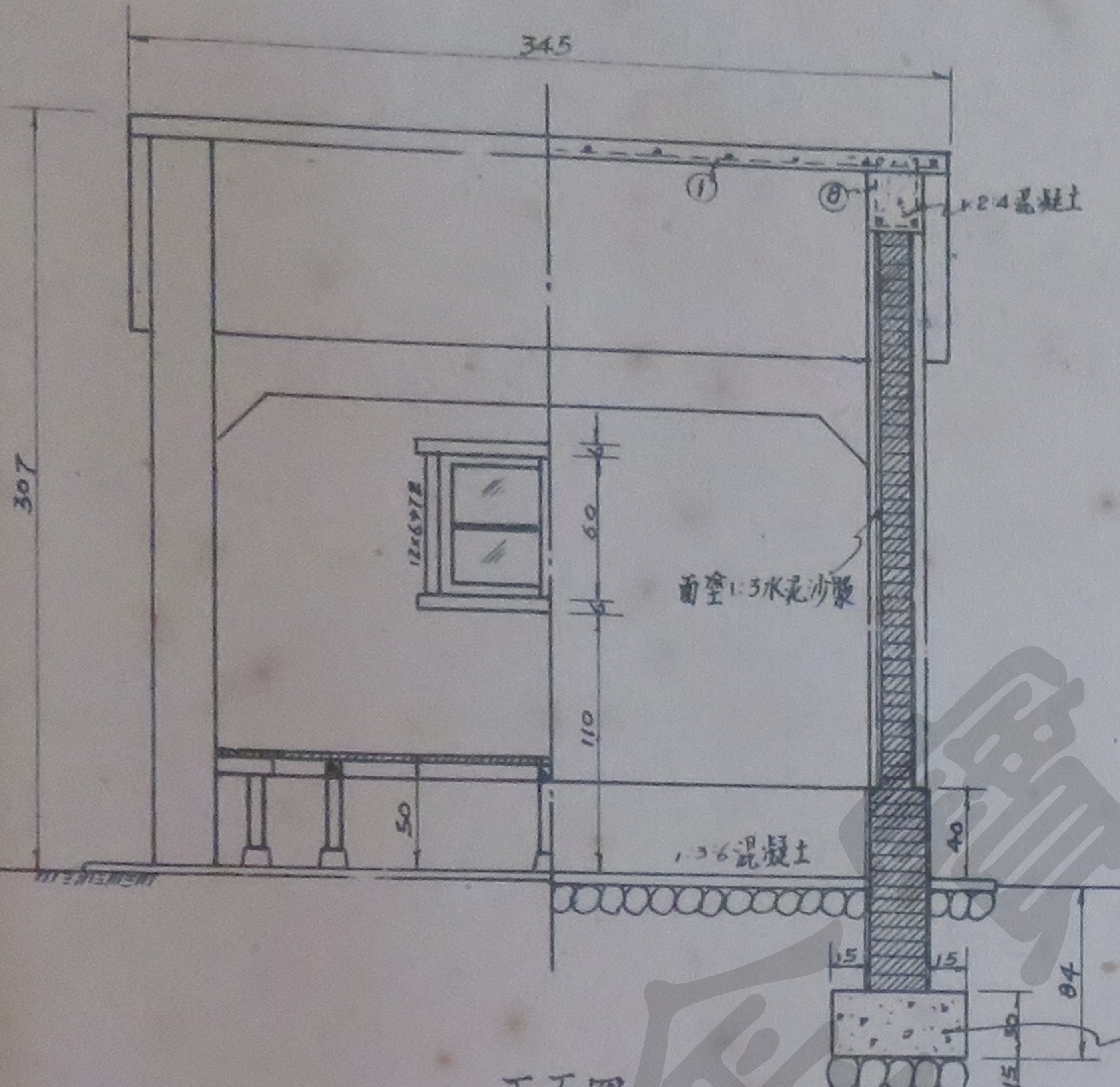

正面圖

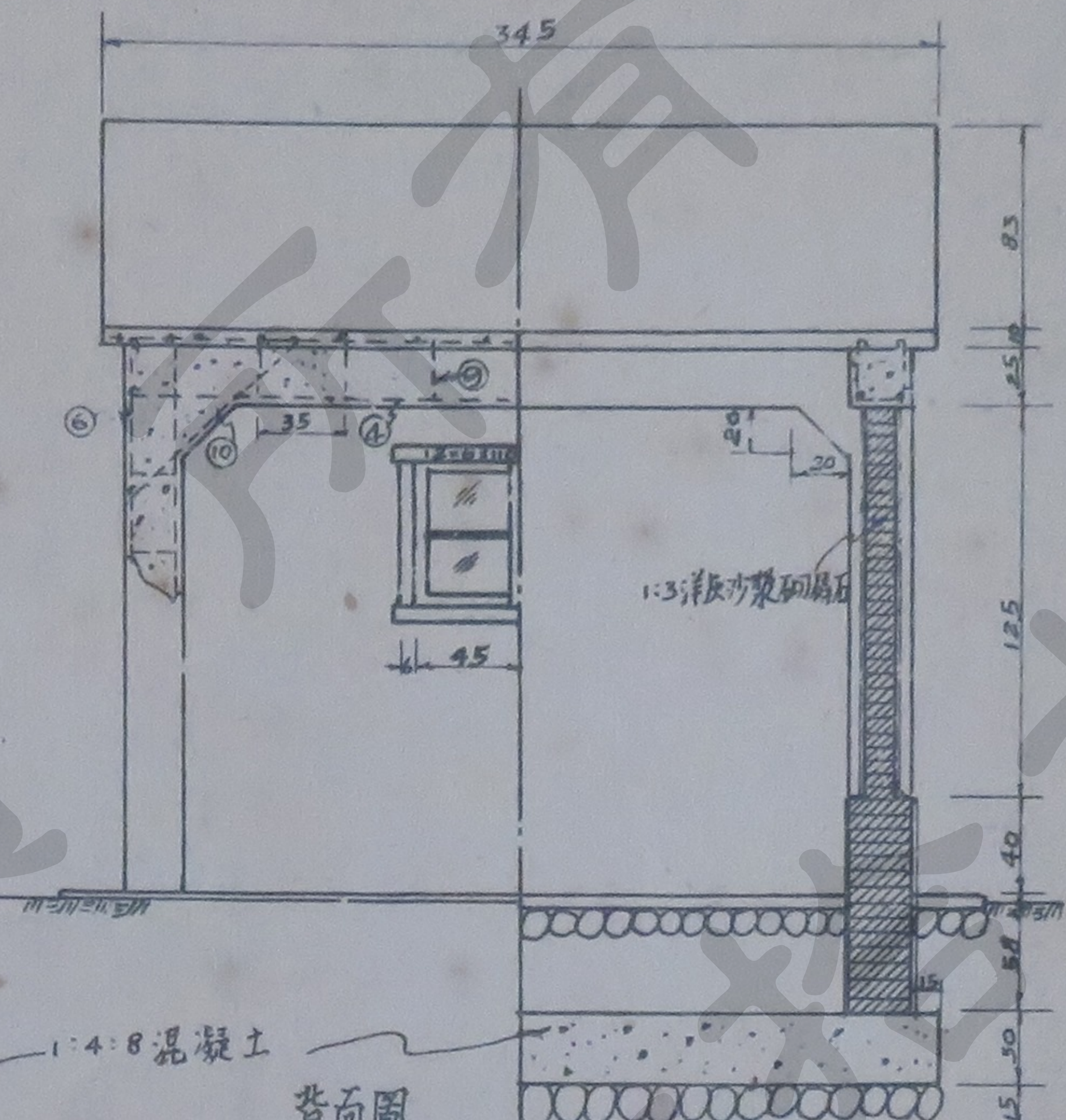

背面圖

附註:

1.本圖尺寸均以公分計
2.屋頂均油柏油一度

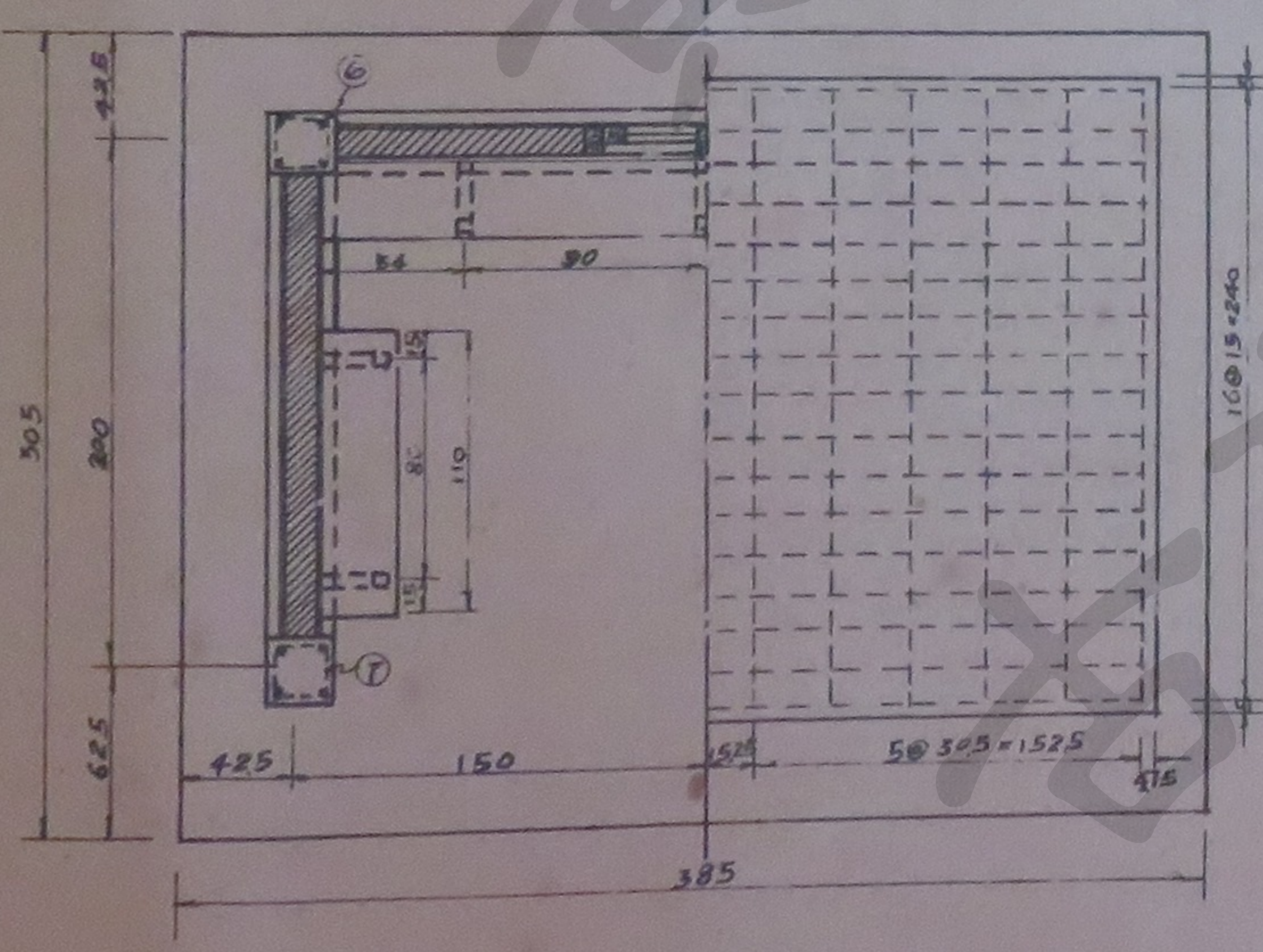

平面圖

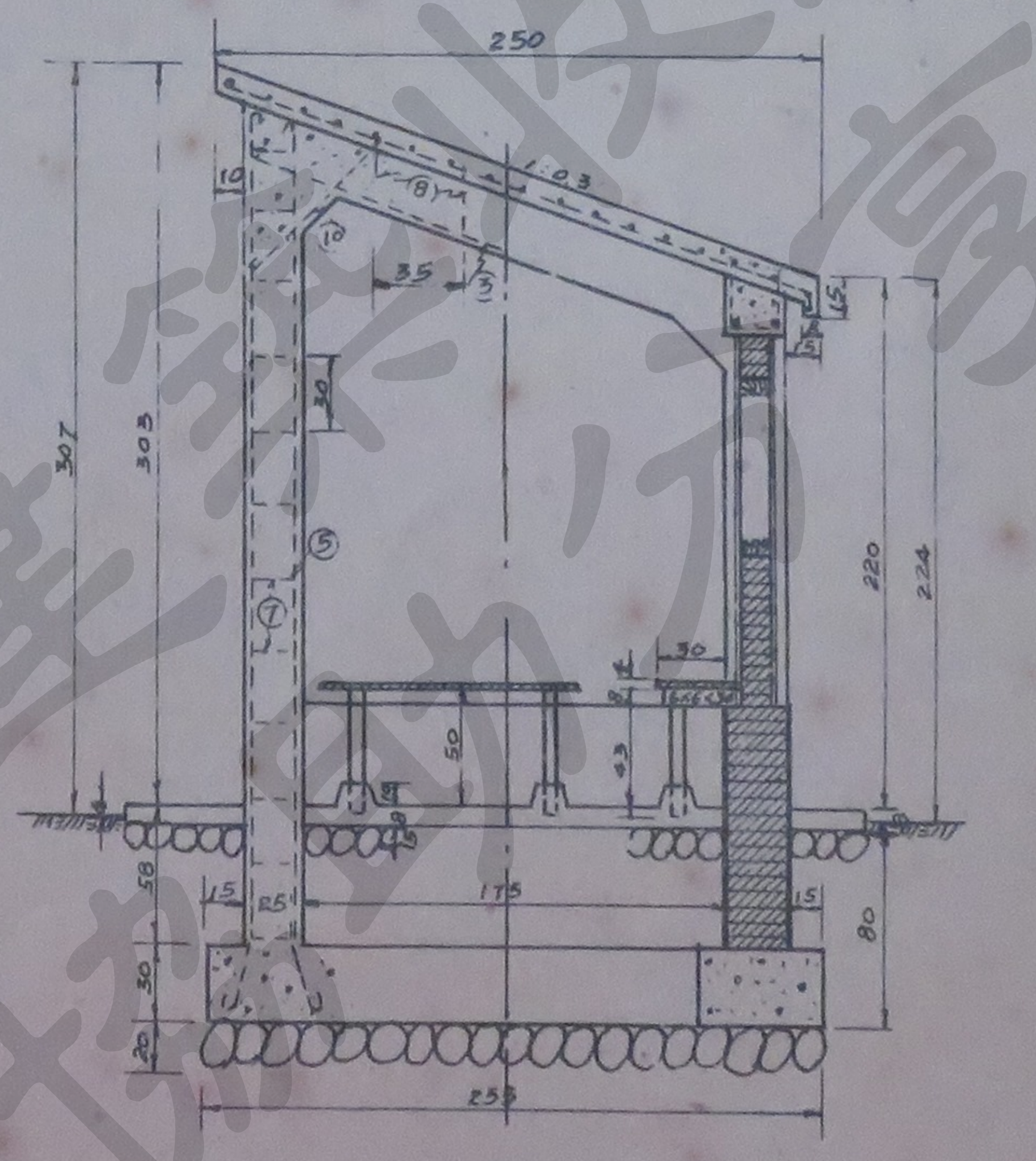

側剖面圖

鋼筋表

說明	記號	徑	a	b	C	D	每根長度	根數	總長度
	1	φ9mm	165	12			189	21	3969
	2	φ6mm	238	10			258	27	6966
	3	φ12mm	220	15			250	2	500
	4	φ12mm	310	15			340	4	1360
	5	φ19mm	397	21			439	8	3512
	6	φ19mm	285	21			327	8	2616
	7	φ6mm	19	19	20		0.96	44	4224
	8	φ6mm	19	25	10		0.89	9	801
	9	φ6mm	19	24	10		0.87	8	6.96
	10	φ9mm	82		12		1.06	12	12.72

材料表

名稱	說明	單位	數量	備註
鋼筋	φ19mm	公斤	138.615	
〃	φ12mm	〃	18.470	
〃	φ9mm	〃	29.297	
〃	φ6mm	〃	31.467	
1:4:8混凝土	基礎	立公方	1.25	
1:3:6 〃	床板	〃	0.92	
1:2:4 〃	屋頂及梁	〃	2193	
1:3洋灰沙漿	砌磚石及塗面	〃	0.9	
屋頂油漆	熱柏油	平公方	0.92	
玻璃	48.5cm×16.5cm	張	4	
模板	檜木板厚1.8cm	平公方	2924	
磚石	2寸×4寸×8寸	塊	1,458	
檜木	12cm×6cm×10cm	支	2	窗料
〃	12×6×72	〃	2	〃
〃	45×3×60	〃	4	〃
〃	45×3×45	〃	4	〃
〃	2.5×25×45	〃	2	〃
〃	1.5×4×110	塊	4	椅料
〃	1.5×4×288	〃	2	〃
〃	6×6×30	支	9	〃
〃	6×6×43	〃	6	〃

主任委員 袁夢鴻

臺灣糖業公司
鐵道標準審議委員會
標準圖

候車站房屋

比例尺 1:50	日期 41.1	車站 362
繪圖 吳憲麟	複核 何湘山	
設計 吳憲麟	審定 陳素華	

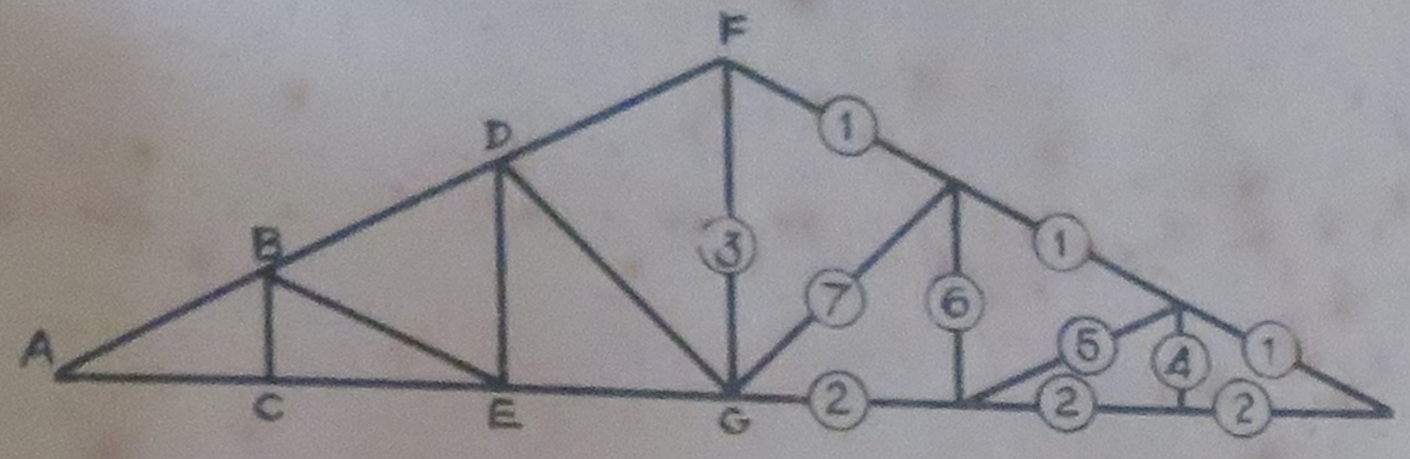

甲 式

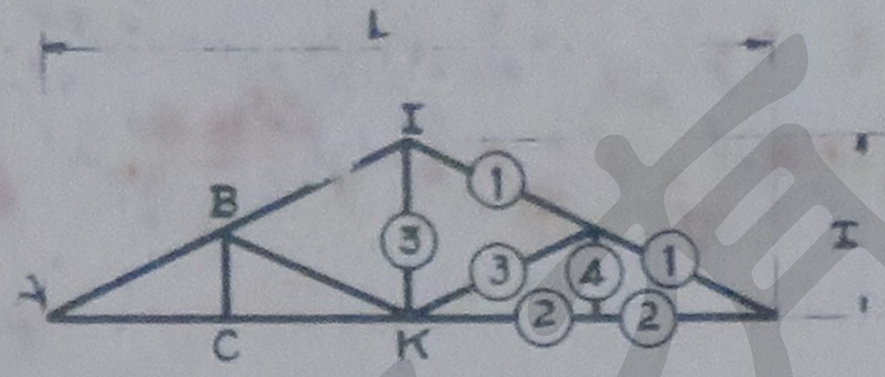

乙 式

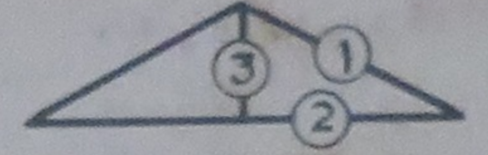

丙 式

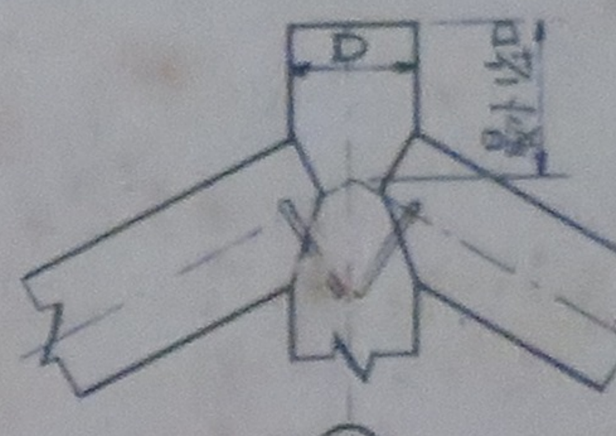

Ⓘ

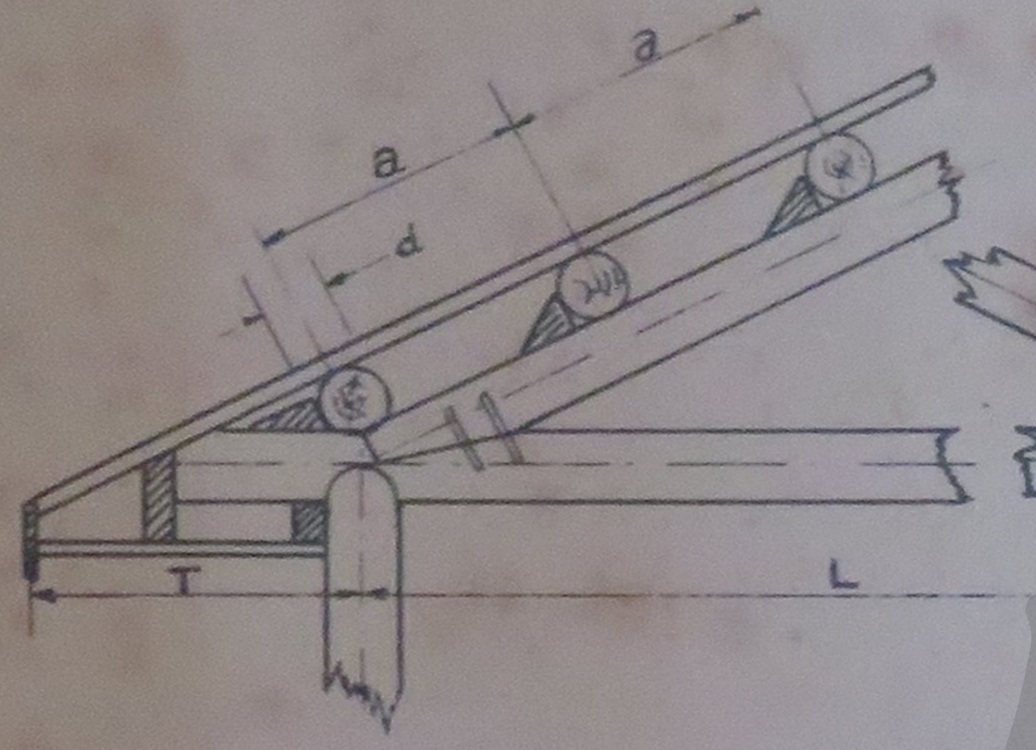

屋架木柱接合圖

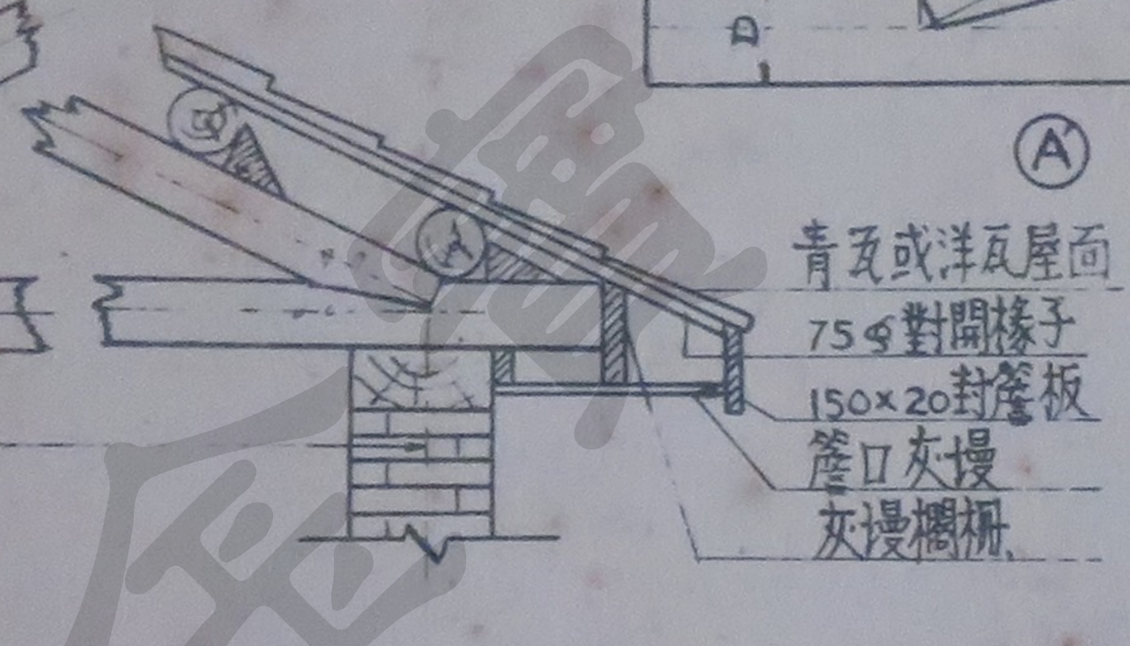

屋架磚牆接合圖

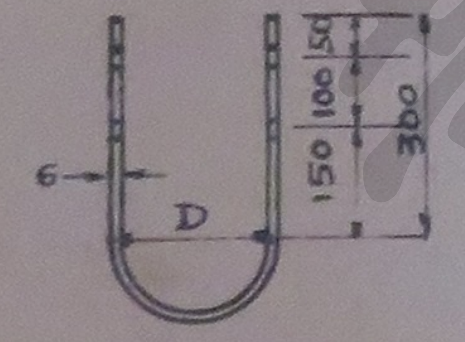

U形鉄鈑

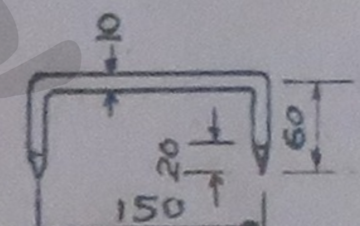

扒鋸釘

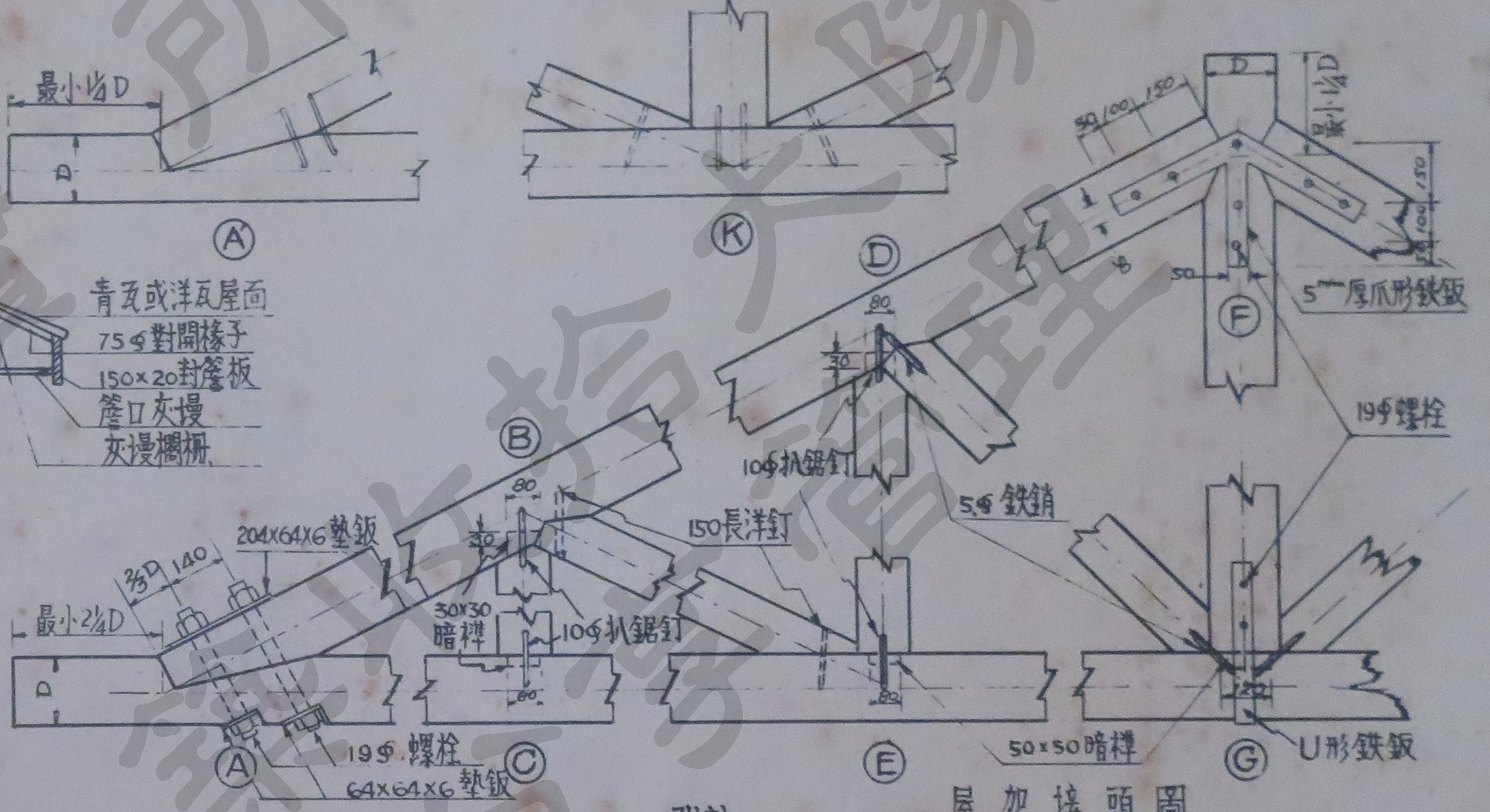

屋架接頭圖

式樣	跨度 L-公尺	高度 H-公尺	屋架圓木梢徑D							桁條 梢徑 d=125				桁條 梢徑 d=150				出簷 T
										屋架間距3500		屋架間距4000		屋架間距4500		屋架間距5000		
			1	2	3	4	5	6	7	根數	中距a	根數	中距a	根數	中距a	根數	中距a	
甲	10	2.50	175	175	175	125	125	125	125	17	710	21	560	17	710	21	560	600
	9	2.25	175	175	175	125	125	125	125	15	720	19	560	15	720	19	560	600
乙	8	2.00	150	150	150	125	125			13	745	17	560	13	745	17	560	600
	7	1.75	150	150	150	125	125			13	650	15	560	13	650	15	560	500
	6	1.50	125	125	125	100	100			11	670	13	560	11	670	13	560	500
	5	1.25	125	125	125	100	100			9	700	11	560	9	700	11	560	500
	4	1.00	125	125	125	100	100			9	560	9	560	9	560	9	560	400
丙	3	0.75	100	100	100					7	560	7	560	7	560	7	560	400
	2	0.50	100	100	100					5	560	5	560	5	560	5	560	400

附註：

1. 本圖尺寸除另有註明外均以公厘計.
2. 屋架木料以梢徑為準不得拼接.唯九公尺以上之屋架下弦桿若缺乏整料時得改用方料再加拼接.
3. 木料均用杉木.

主 任 委 員 袁夢鴻

主任委員

臺灣糖業公司	
鐵道標準審議委員會	
標準圖	
屋架	
比例尺	日期 39-3-31
繪圖 吳子璞	複核 [illegible]
設計 參照前標準會標準圖	審定 [illegible]

車站 363

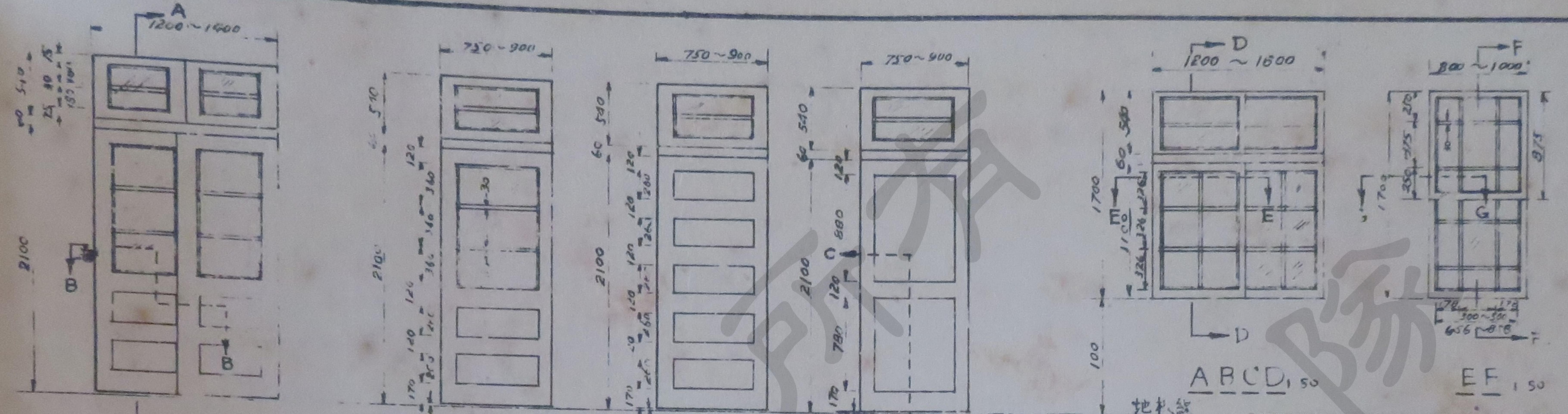

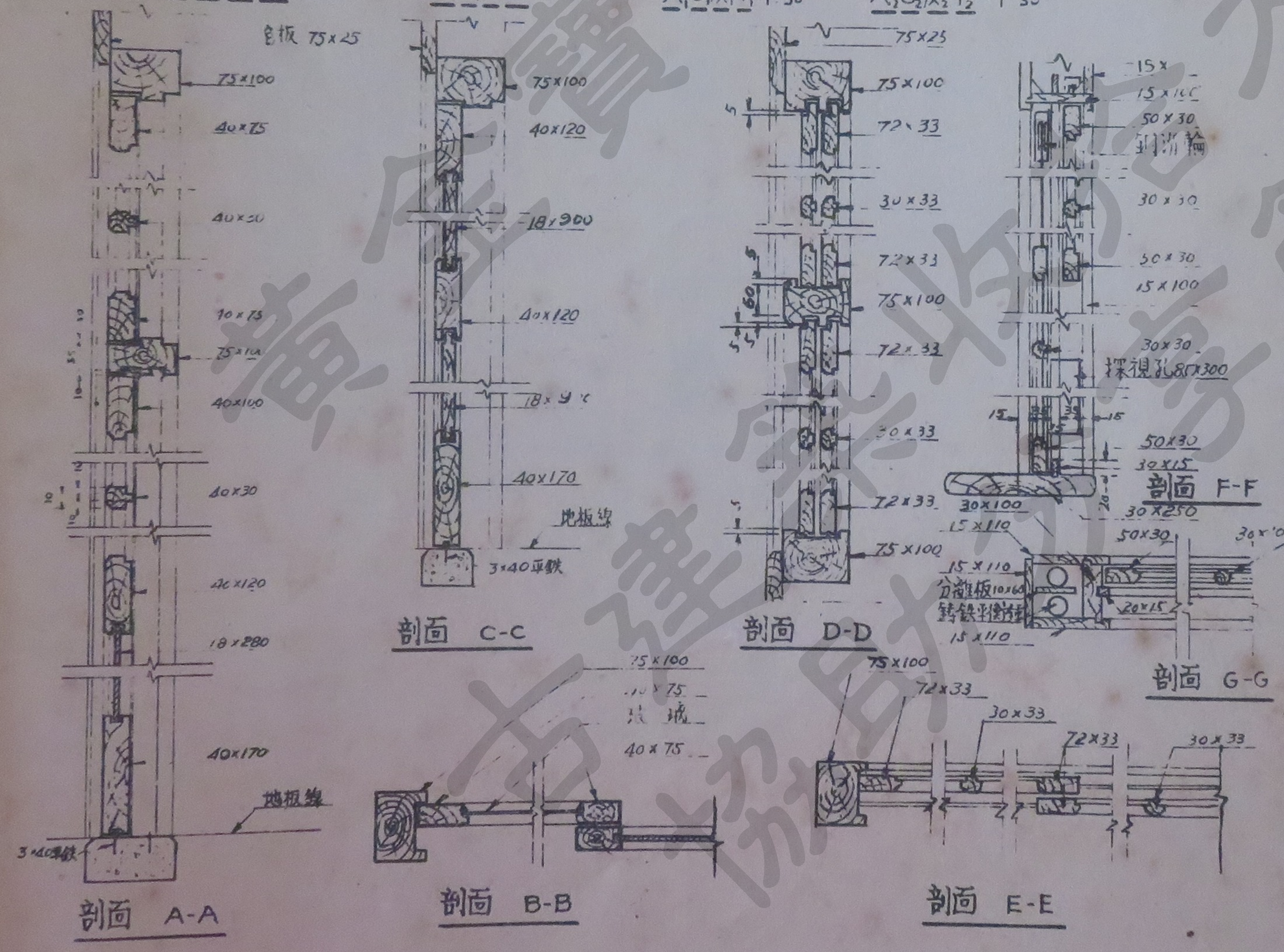

門窗尺寸表						
種類			尺寸		氣窗	附註
窗門	五格	二格	高度	寬度		
甲	甲1		2700	1200	有	双扇
乙	乙1		2700	1400	〃	〃〃
丙	丙1		2100	1200	無	〃〃
丁	丁1		2100	1400	〃	〃〃
戊	戊1	戊2	2700	750	有	單扇
己	己1	己2	2700	900	〃	〃〃
庚	庚1	庚2	2100	750	無	〃〃
辛	辛1	辛2	2100	900	〃	〃〃
玻璃窗						
A			1700	1200	有	橫拉
B			1700	1600	〃	〃〃
C			1100	1200	無	〃〃
D			1100	1600	〃	〃〃
E			1700	800	〃	竪拉
F			1700	1000	〃	〃〃

附註　本圖尺寸概以公厘計

主任委員

臺灣糖業公司
鐵道標準審議委員會
標準圖

門窗

比例尺 1:10	日期 39-4-1		車站 364
繪圖	複核		
設計	審定		

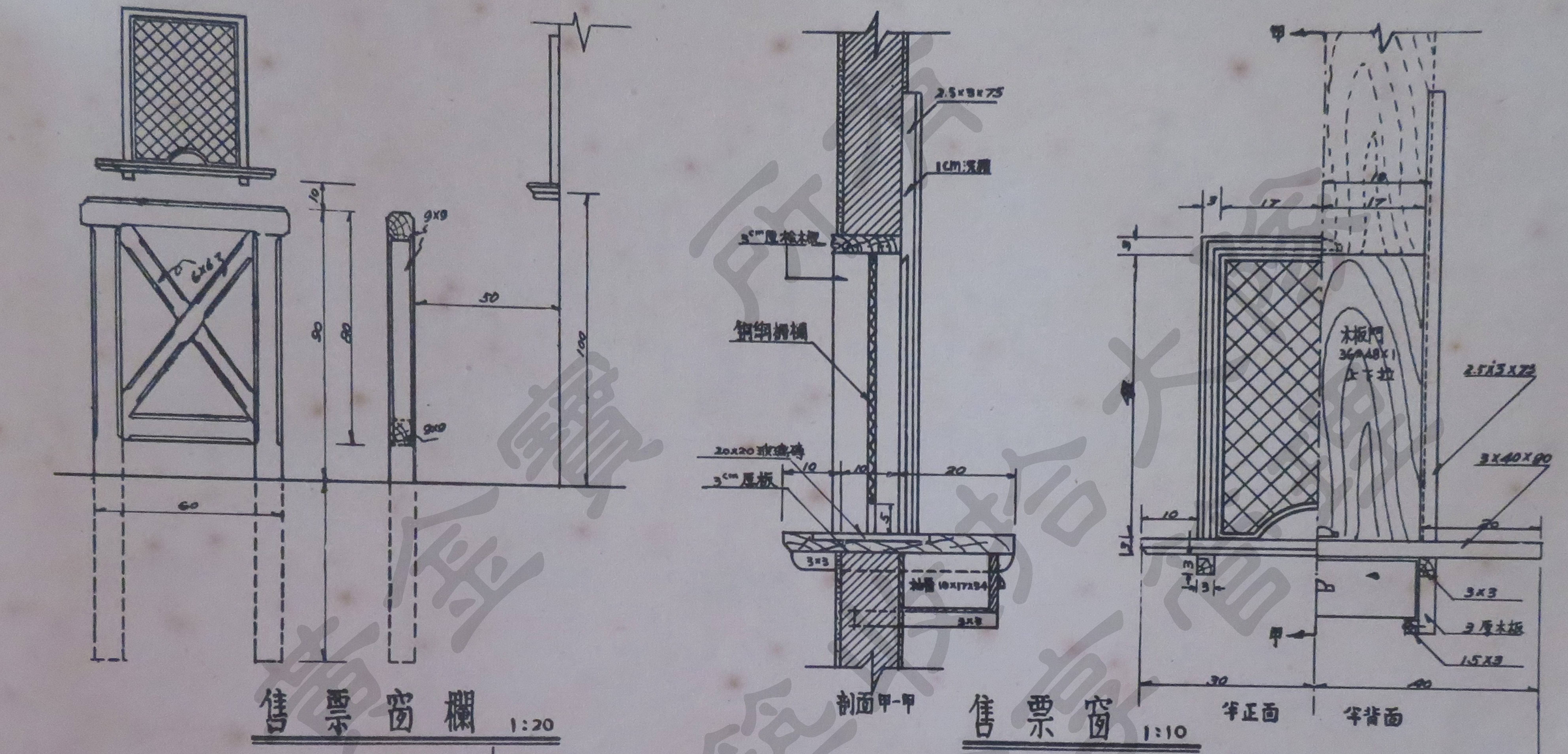

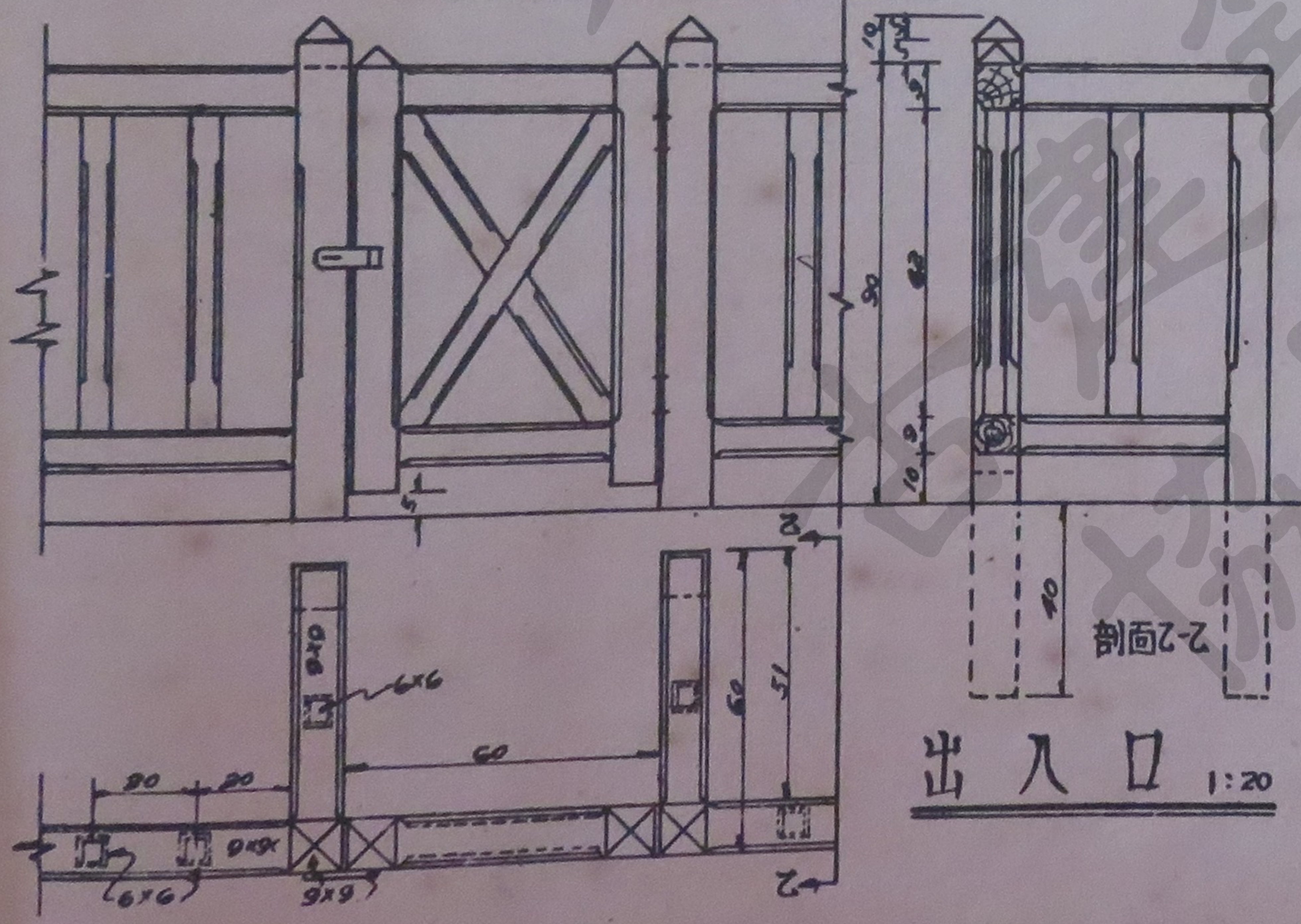

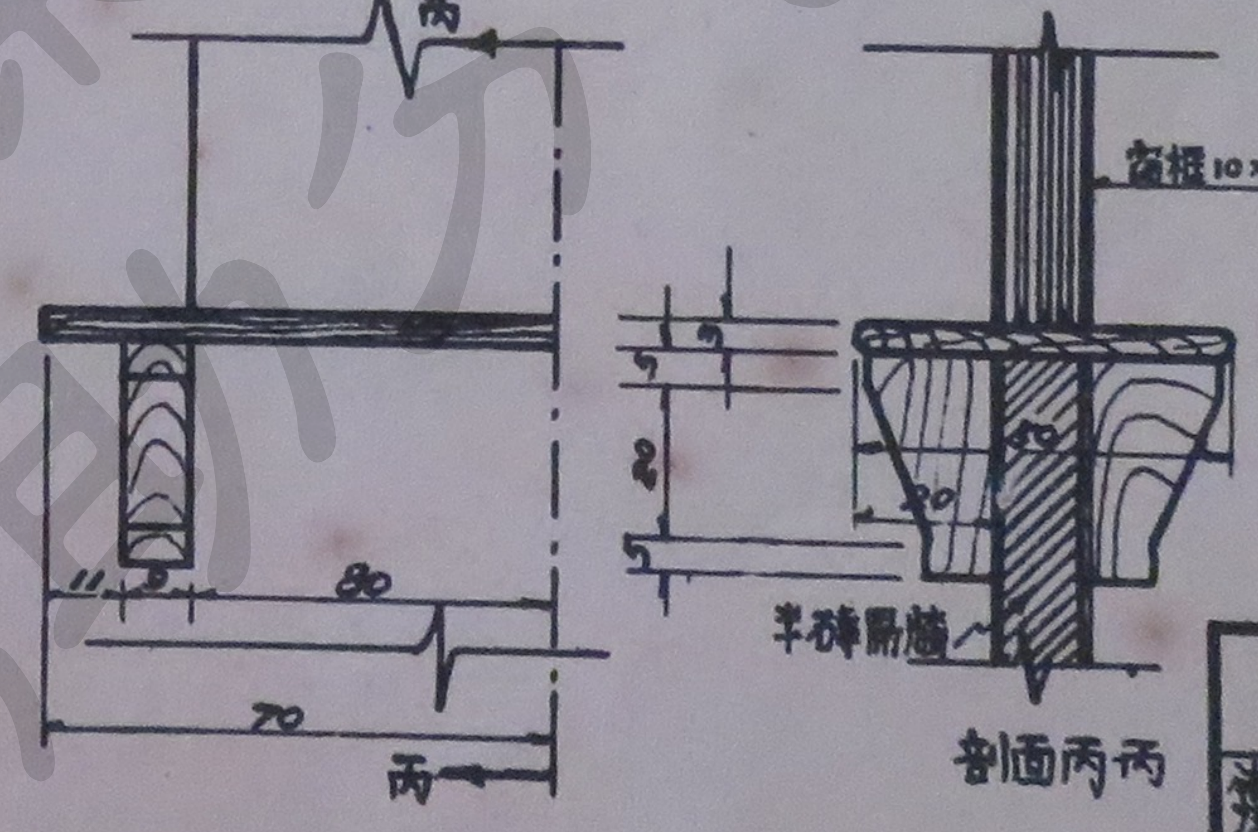

附註

1 本圖尺寸均以公分計
2 所有木料均用檜木
3 行李窗參照標準圖"車站512" D種玻璃窗

主任委員 袁夢鴻

臺灣糖業公司	
鐵道標準審議委員會	
標準圖	
售票窗行李櫃台出入口	
比例尺 見圖	日期 39-5-17
繪圖 吳名煥	複核 [illegible]
設計	審定 [illegible]

車站 366

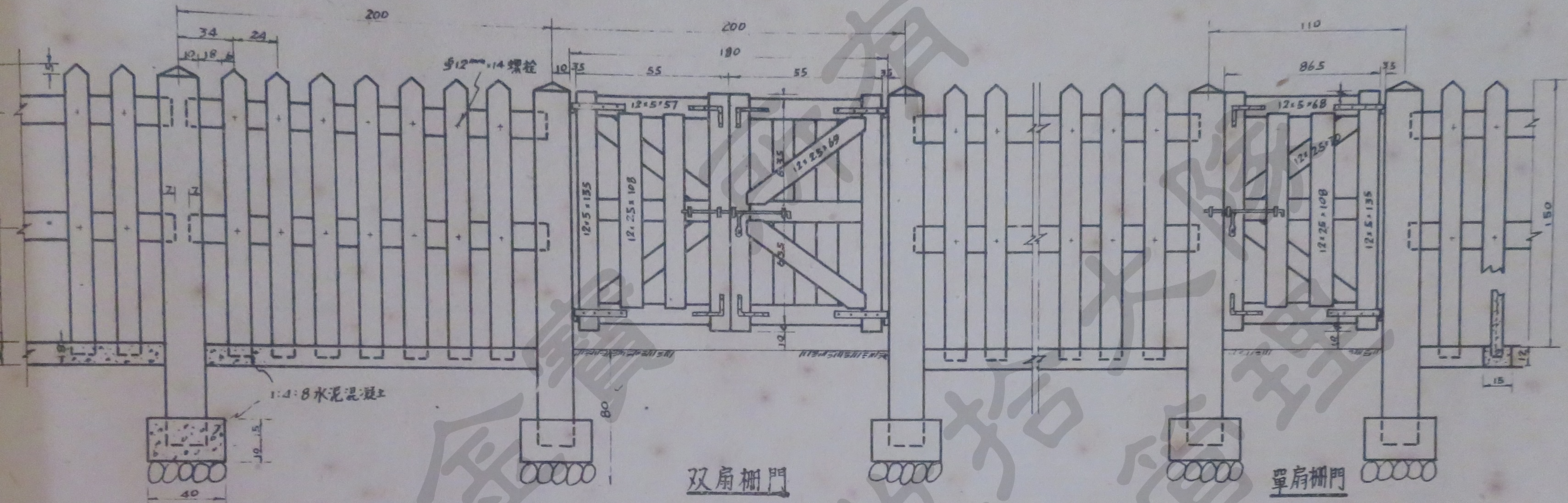

洋灰板柵欄
1:30

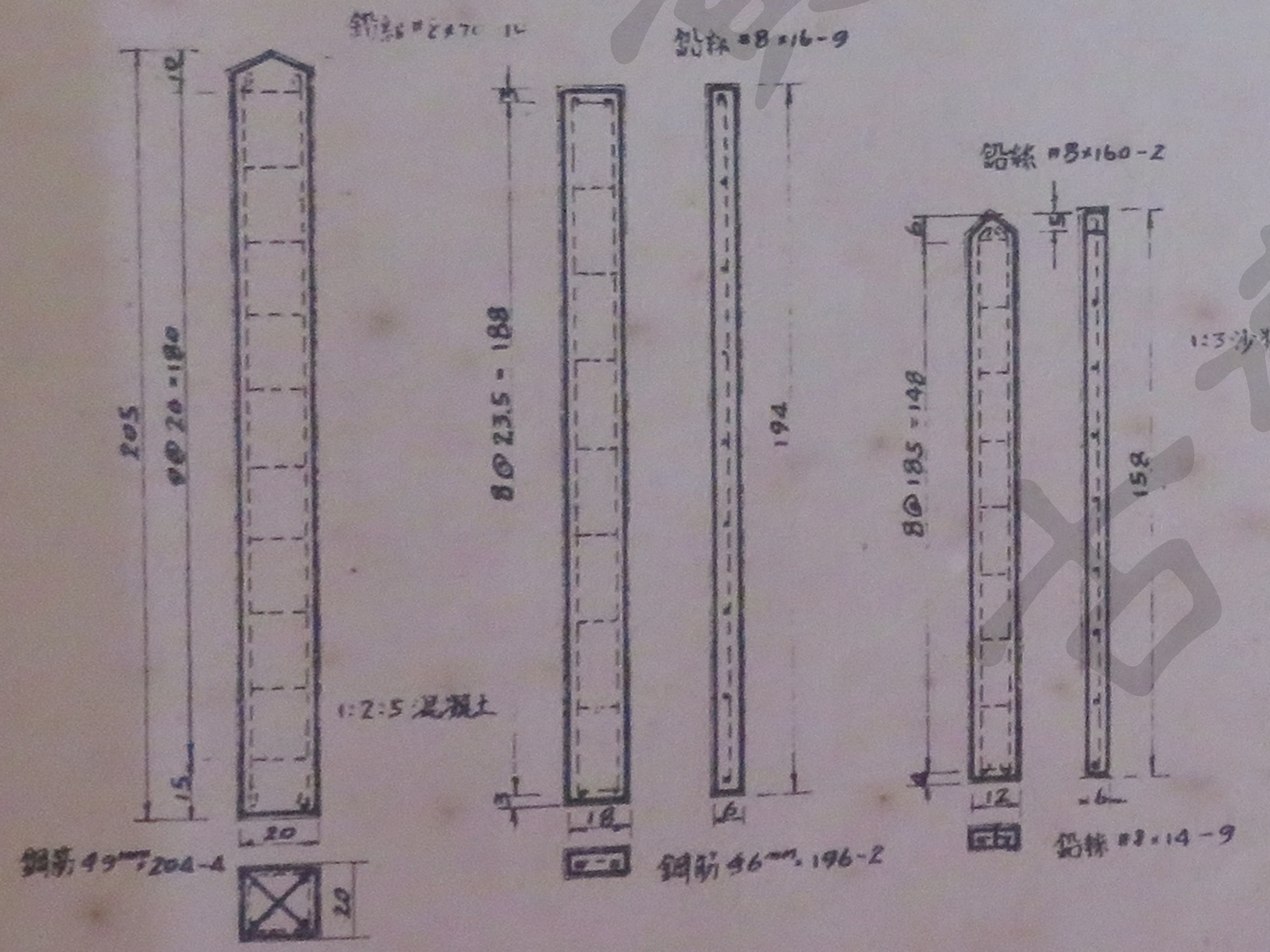

洋灰板詳圖
1:30

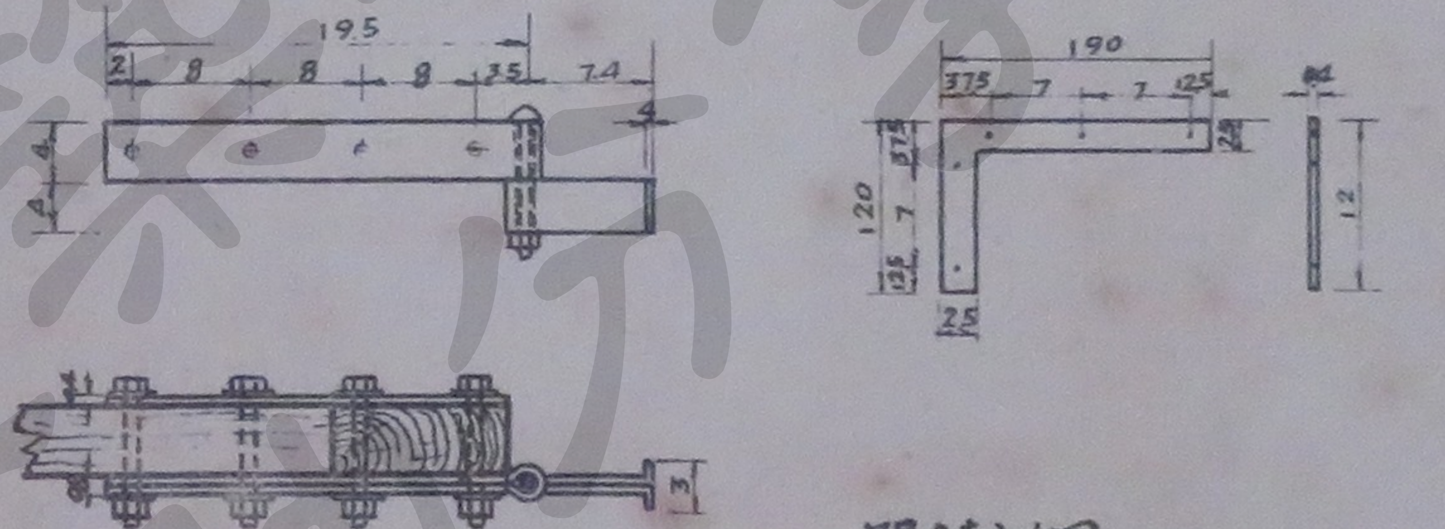

門鏈詳圖
1:10

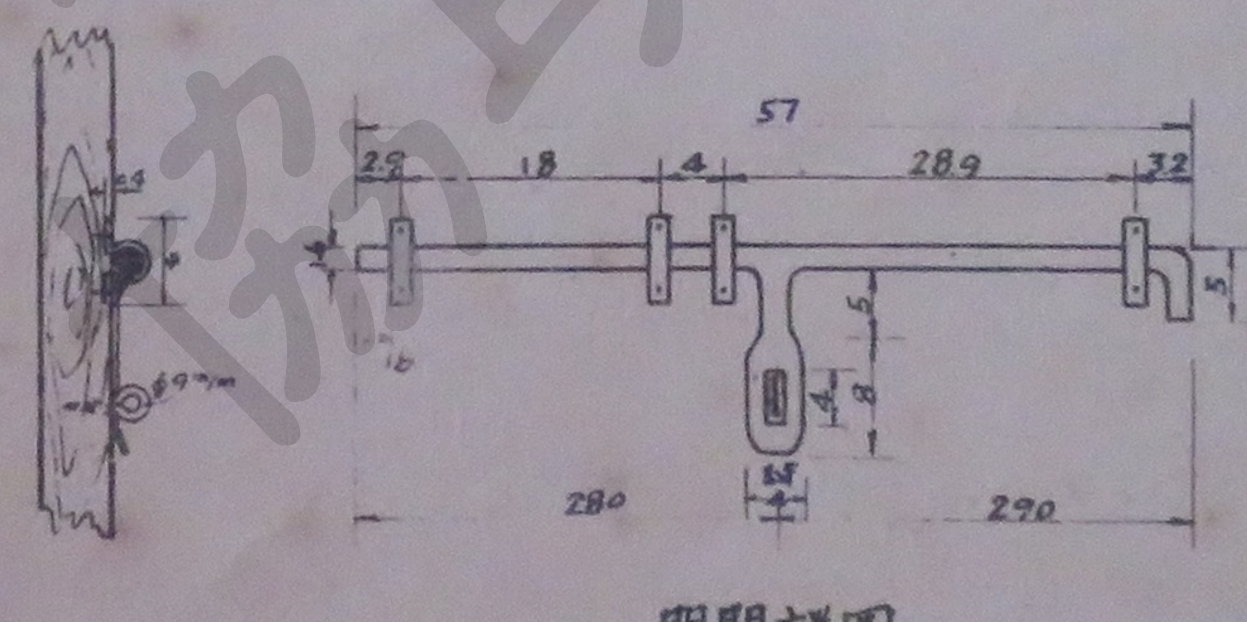

門閂詳圖
1:10

附註:

1 本圖尺寸均以公厘計
2 柵欄門板均用檜製面塗灰色鉛油漆二度

任委員 袁夢鴻

臺灣糖業公司		
鐵道標準審議委員會		
標準圖		
洋灰板柵欄		
比例尺 如圖	日期 41.1	車站 367-1/2
繪圖	複核	
設計	審定	

每2公尺洋灰板柵材料表

名稱	說明	單位	数量	備註
鋼筋	ϕ9m/m	公尺	8.16	
"	ϕ6m/m	"	7.84	
鉛綫	#8	"	41.10	
1:2:5混凝土		立公方	0.181	
1:4:8 "	基礎	"	0.069	
基礎卵石		"	0.0024	
螺栓	ϕ12m/m×14 葉司付	支	14	

單扇柵門材料表

名稱	說明	單位	数量	備註
檜木板	12cm×5cm×135cm	块	2	
"	12×5×68	"	3	
"	12×2.5×108	"	2	
"	12×2.5×70	"	2	
洋釘	1.2寸	支	34	
螺栓	ϕ9m/m×7.5	"	8	
"	ϕ12m/m×10	"	2	
木螺絲	ϕ4m/m	"	16	
門鉄	見圖	個	5	
鋼筋	ϕ9m/m	公尺	16.32	
鉛綫	#8	"	14.00	
1:2:5混凝土		立公方	0.161	
1:4:8 "		"	0.08	
基礎卵石	ϕ15	"	0.048	

双扇柵門材料表

名稱	說明	單位	數量	備註
檜木板	12cm×5cm×135cm	块	4	
"	12cm×5×57	"	6	
"	12×2.5×108	"	4	
"	12×2.5×69	"	4	
洋釘	1.2寸	支	68	
螺栓	ϕ9m/m×7.5cm 帶葉司	"	16	
"	ϕ12m/m×10	"	4	
木螺絲	ϕ4m/m	"	28	
門鉄	見圖	個	9	
鋼筋	ϕ9m/m	公尺	16.32	
鉛綫	#8	"	14.00	
1:2:5混凝土		立公方	0.161	
1:4:8 "		"	0.08	
基礎卵石	ϕ15	"	0.048	

主任委員 袁夢鴻

臺灣糖業公司		
鐵道標準審議委員會		
標準圖		
洋灰板柵欄		
比例尺	日期 41.1	車站 367-2/2
繪圖 吳慶麟	複核 何湘山	
設計	審定 孫	

臺灣鐵道文資所有 台灣鐵道收藏大隊 吉達鐵路協助分享管理

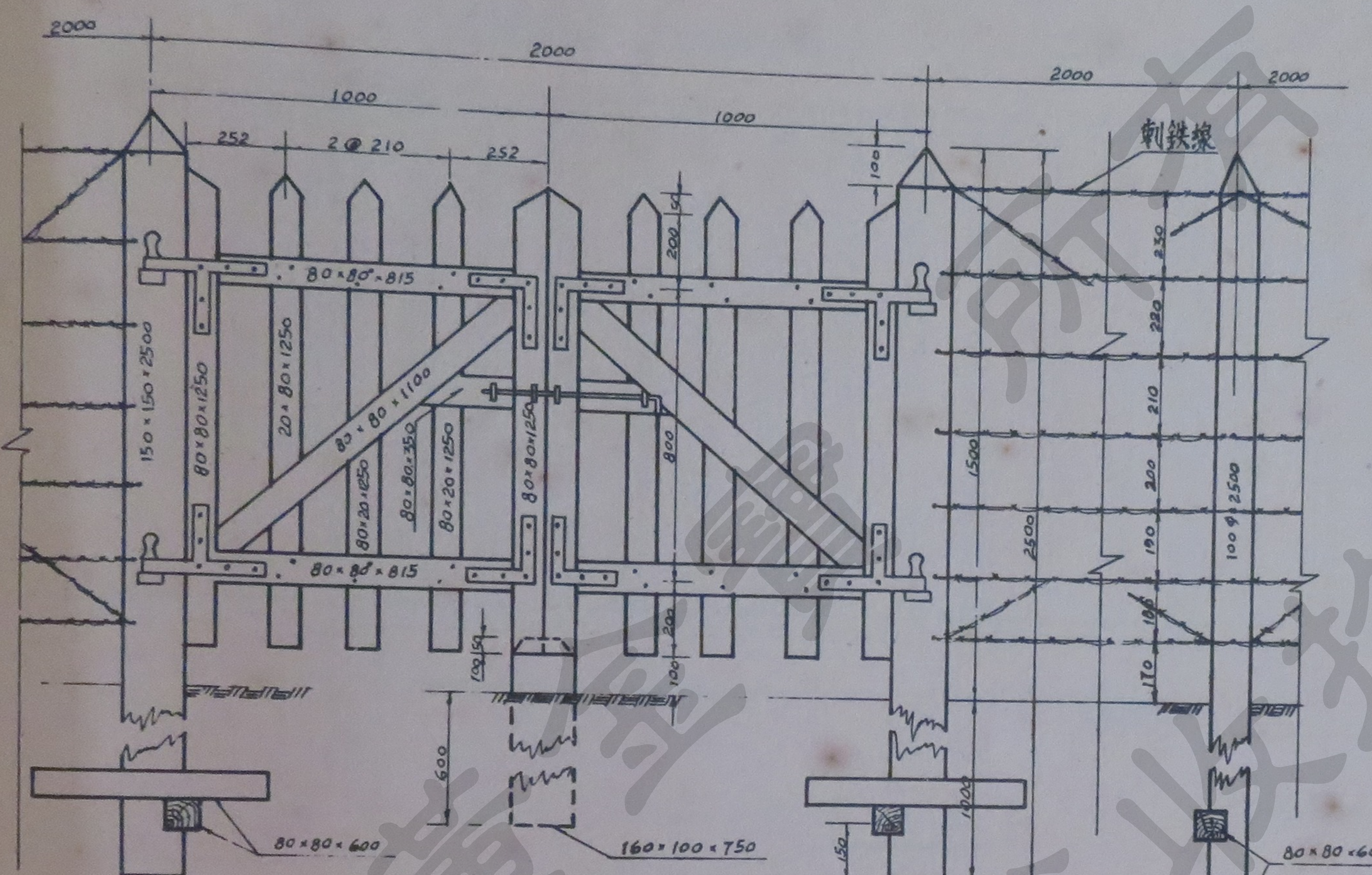

背面圖
1:20

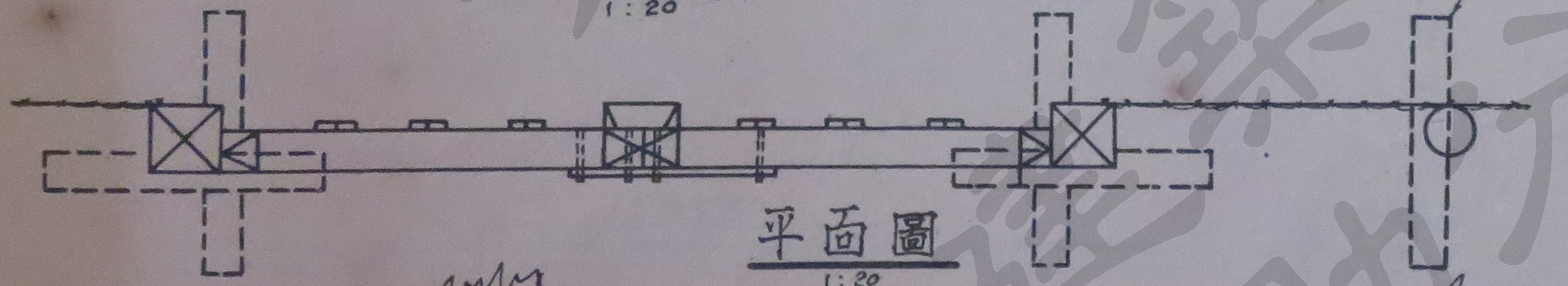

平面圖
1:20

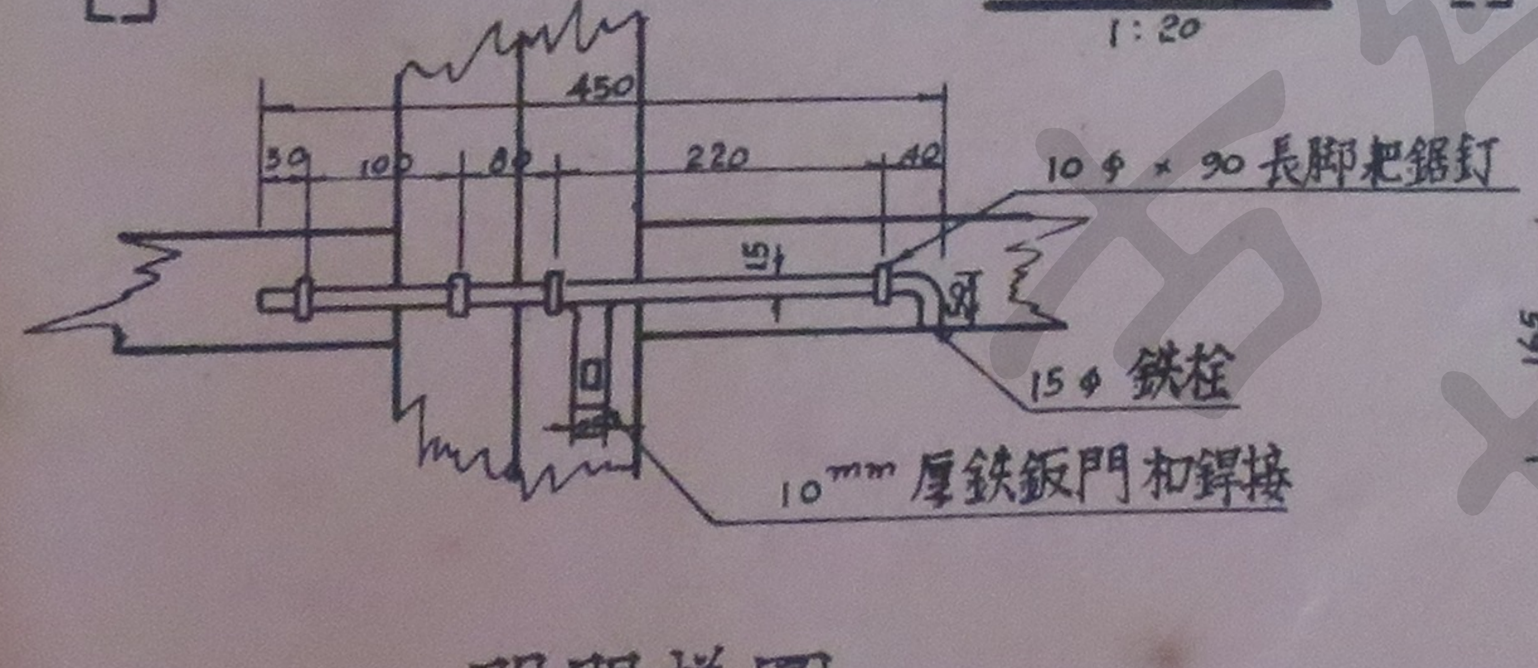

門閂詳圖
1:10

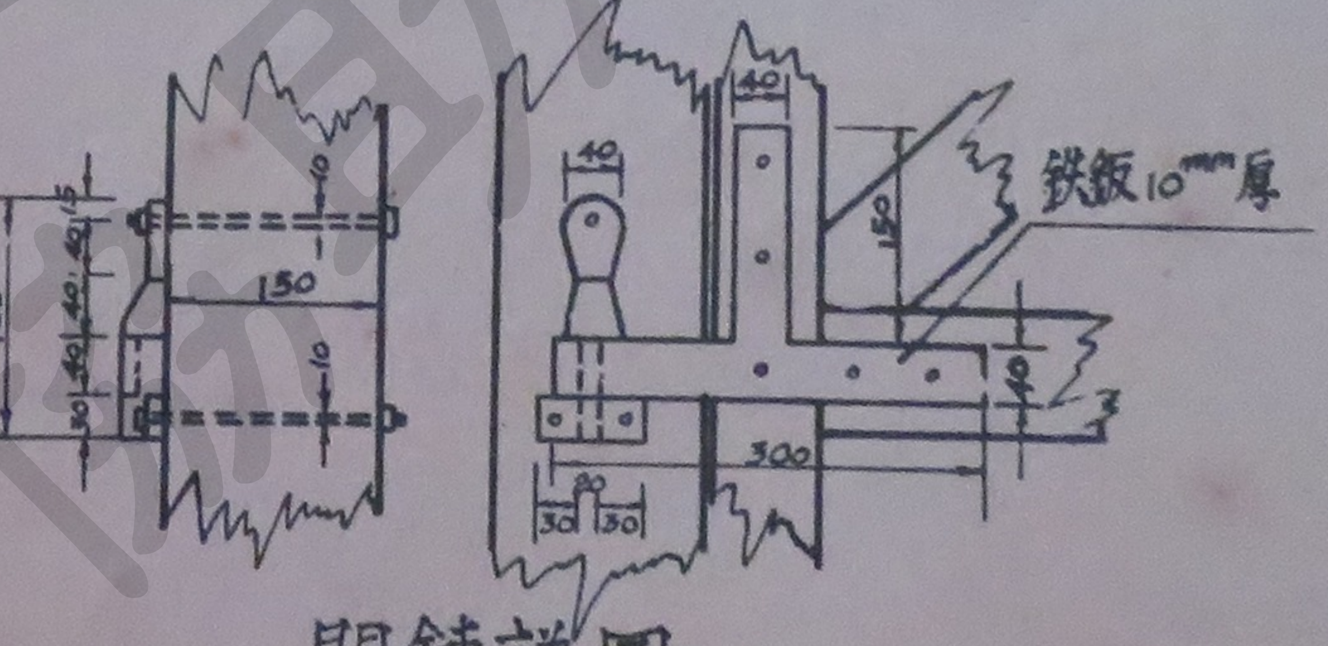

門鏈詳圖
1:10

材料表

名稱		尺寸及說明	單位	數量
柵欄門	木柱	150×150×2500	根	2
	方木	80×80×1250 / 1100 / 815	〃	4 / 2 / 4
	〃 〃	80×80×350	〃	2
	条木	20×80×1250	〃	6
	基木	80×80×600	〃	4
	檔木	160×100×750	〃	1
	鉄件	一切在內	公斤	18
	灰油	地面以上部份	平方公尺	7
	柏油	〃 〃 下 〃 〃	〃	2
每二公尺柵欄	木柱	10φ×2500	根	1
	基木	80×80×600	〃	1
	刺線	12號鉄線	公尺	19
	洋釘	No.8 50長	根	7
	灰油	地面上木柱塗用	平方公尺	0.46
	柏油	〃 〃 下 〃 〃	〃	0.50

附註;

1. 本圖尺寸均以公厘計
2. 所有木料均須油灰油二度其入土部份油熱柏油一度

主任委員 袁夢鴻

臺灣糖業公司		
鐵道標準審議委員會		
標準圖		
刺鉄線柵欄		
比例尺 如圖	日期 43-1	車站 368
繪圖	複核 何湘山	
設計	審定 孫	

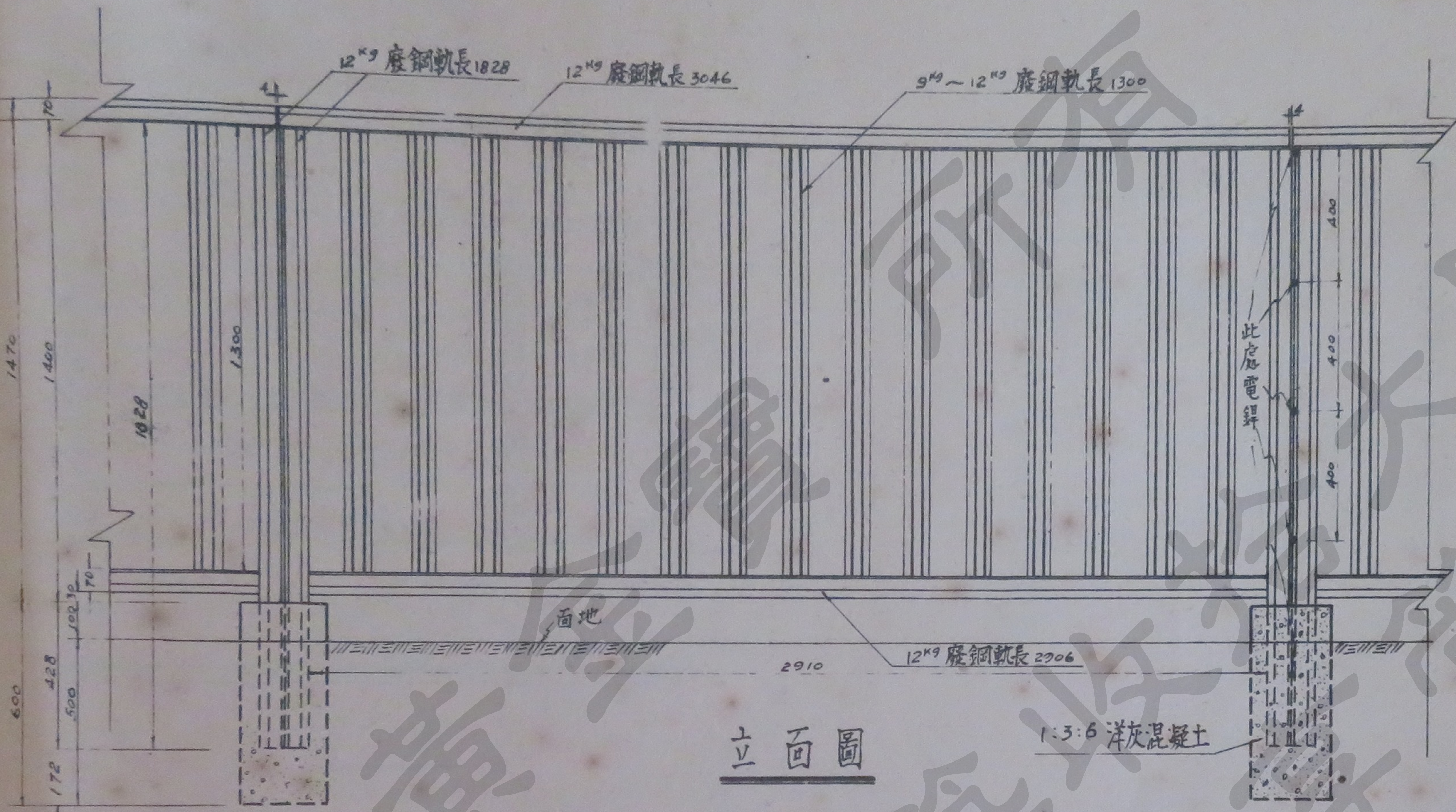

立面圖

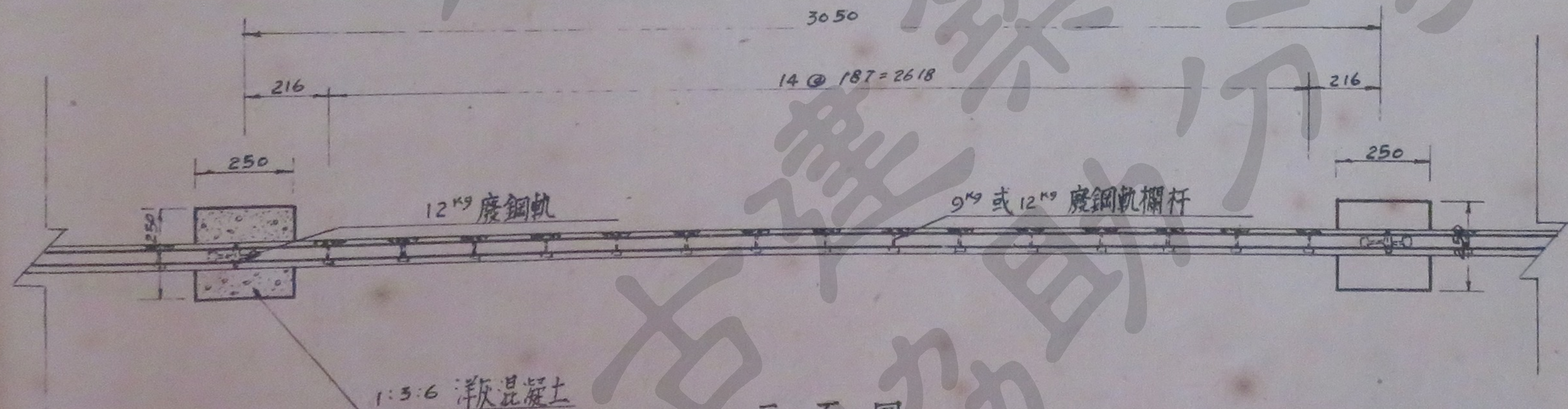

平面圖

附註：
1. 本圖尺寸均以公厘計
2. 所有鋼軌接頭均以電銲联接 銲頭最少長3公分
3. 鋼軌柱與其混凝土基礎可先注妥再行安置
4. 鋼軌柱及欄杆之接頭可在工地銲接
5. 鋼鉄部份均漆紅丹一度草綠色油漆两度

主任委員 袁夢鴻

臺灣糖業公司		
鐵道標準審議委員會		
標準圖		
廢鋼軌柵欄		
比例尺 1:20	日期 42-11	車站 369
繪圖 吳慶麟	複核 何樹山	
設計 吳慶麟	審定 陳克孝	

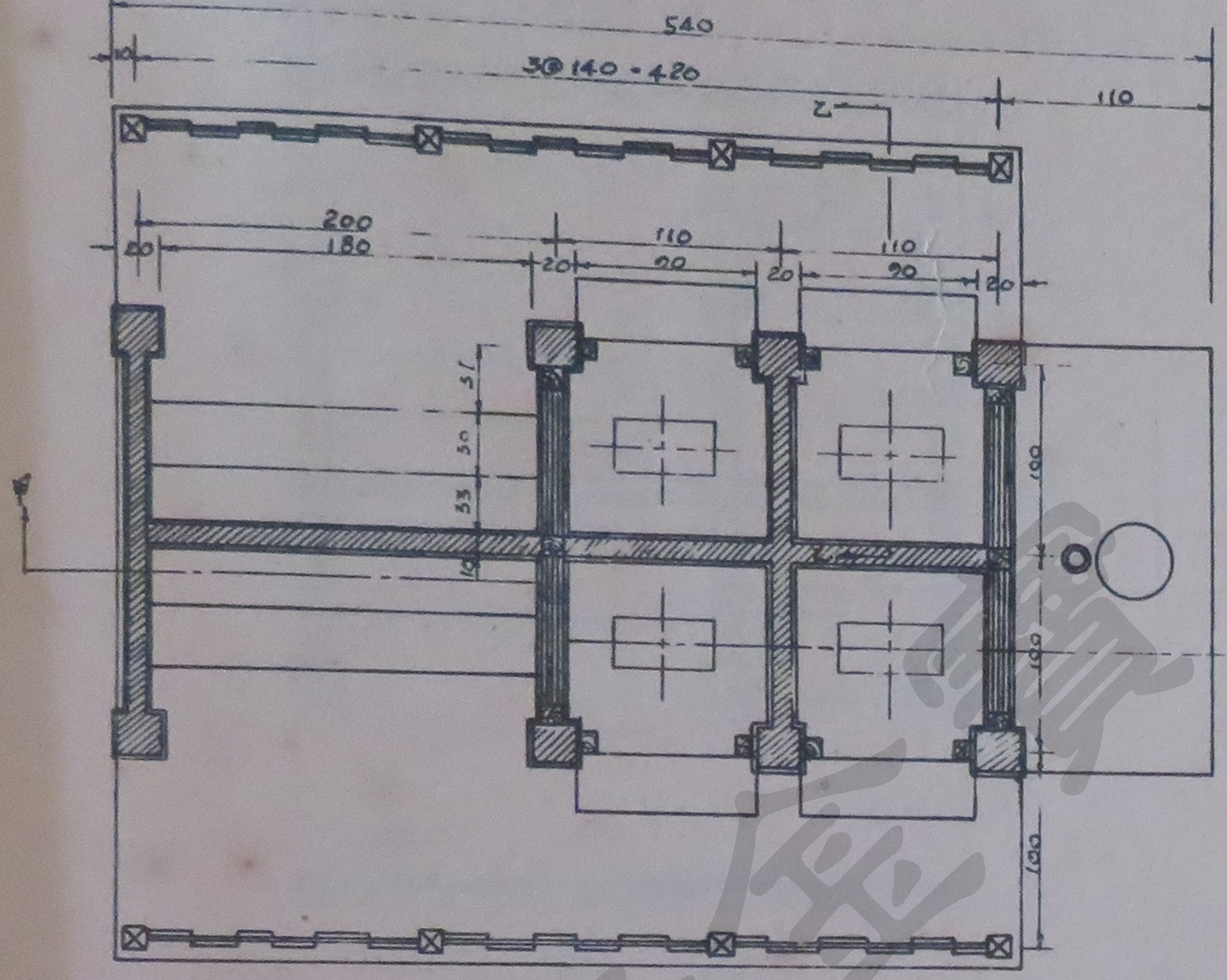

平面圖

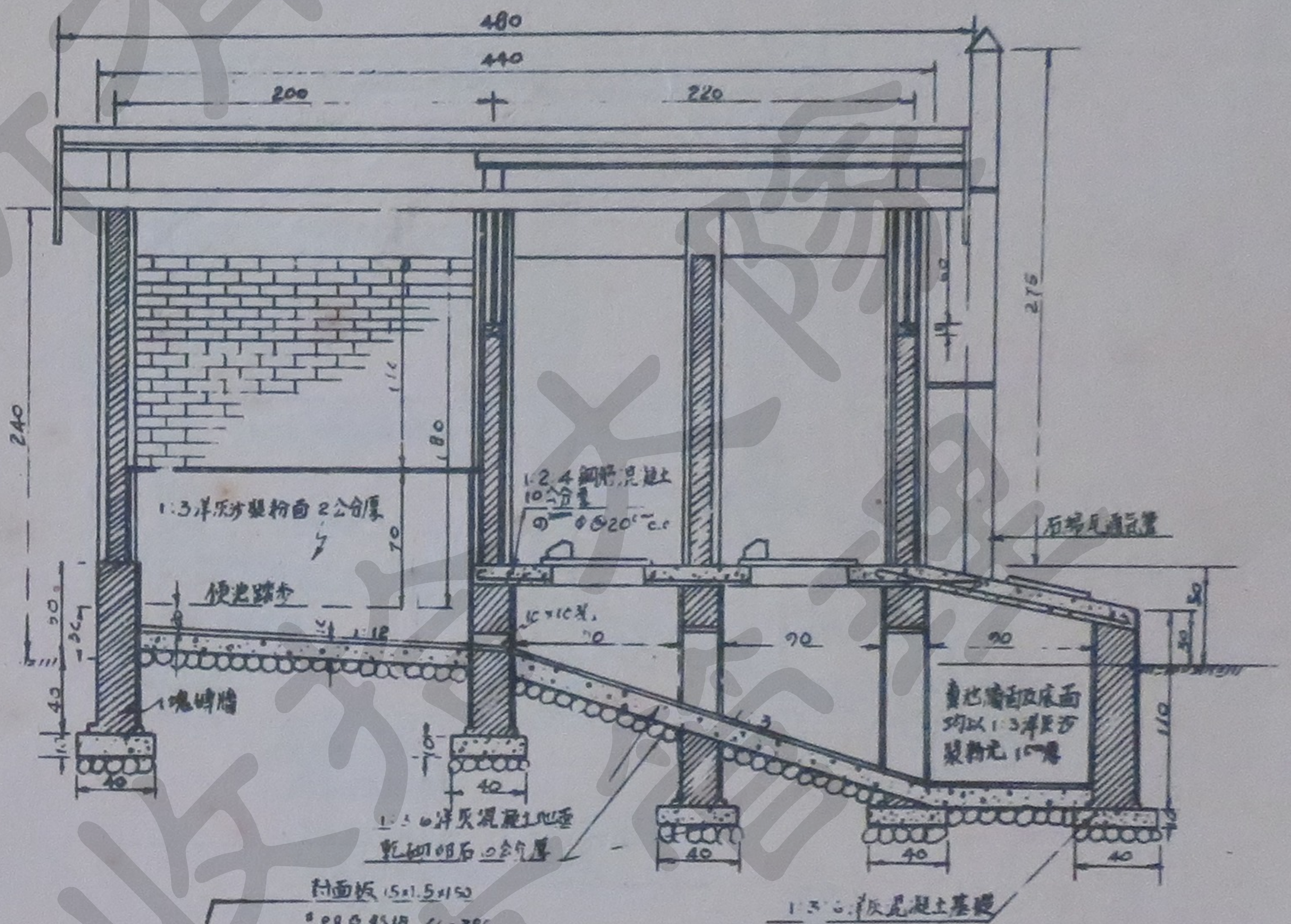

甲-甲剖面圖

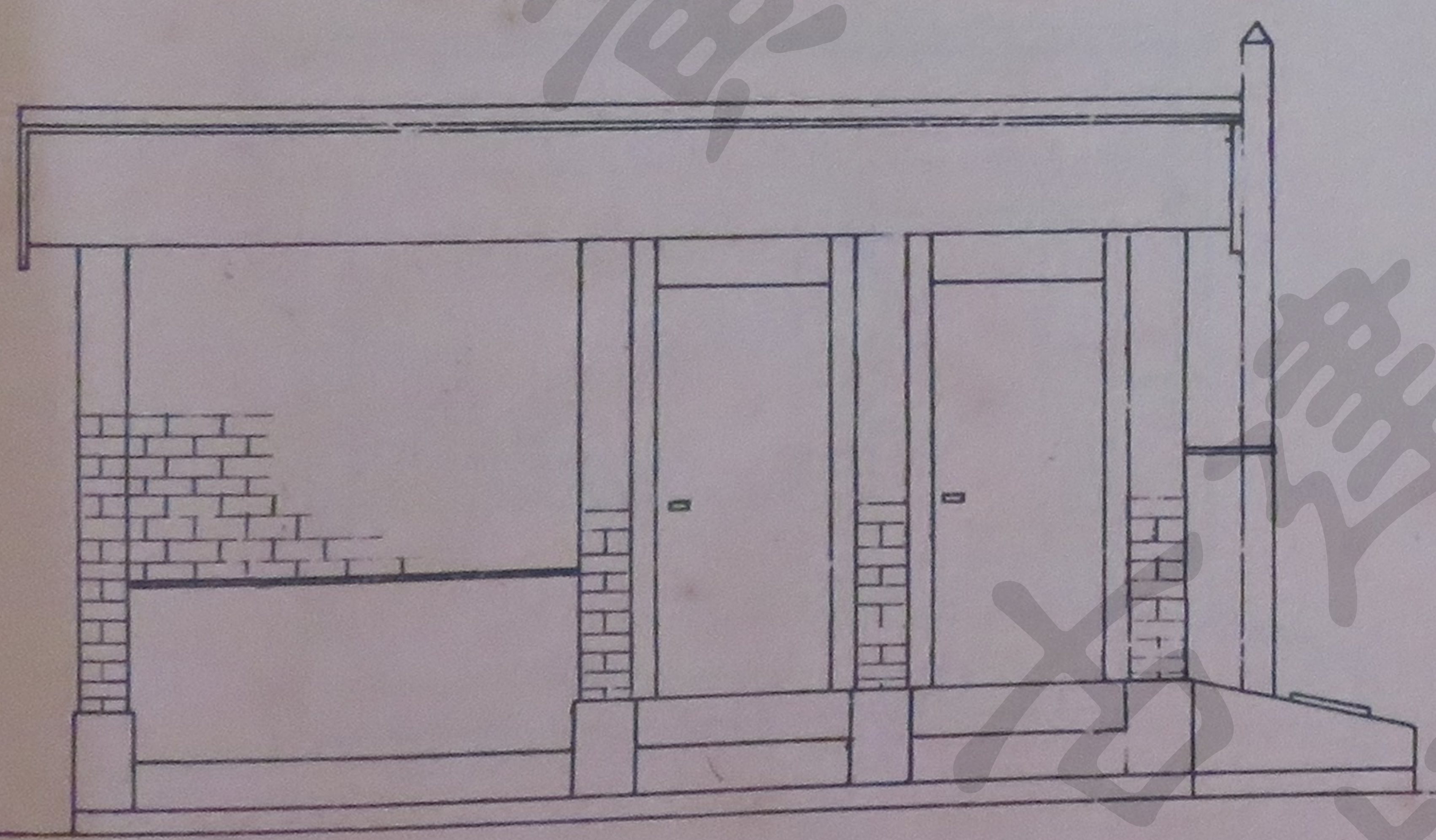

正面圖

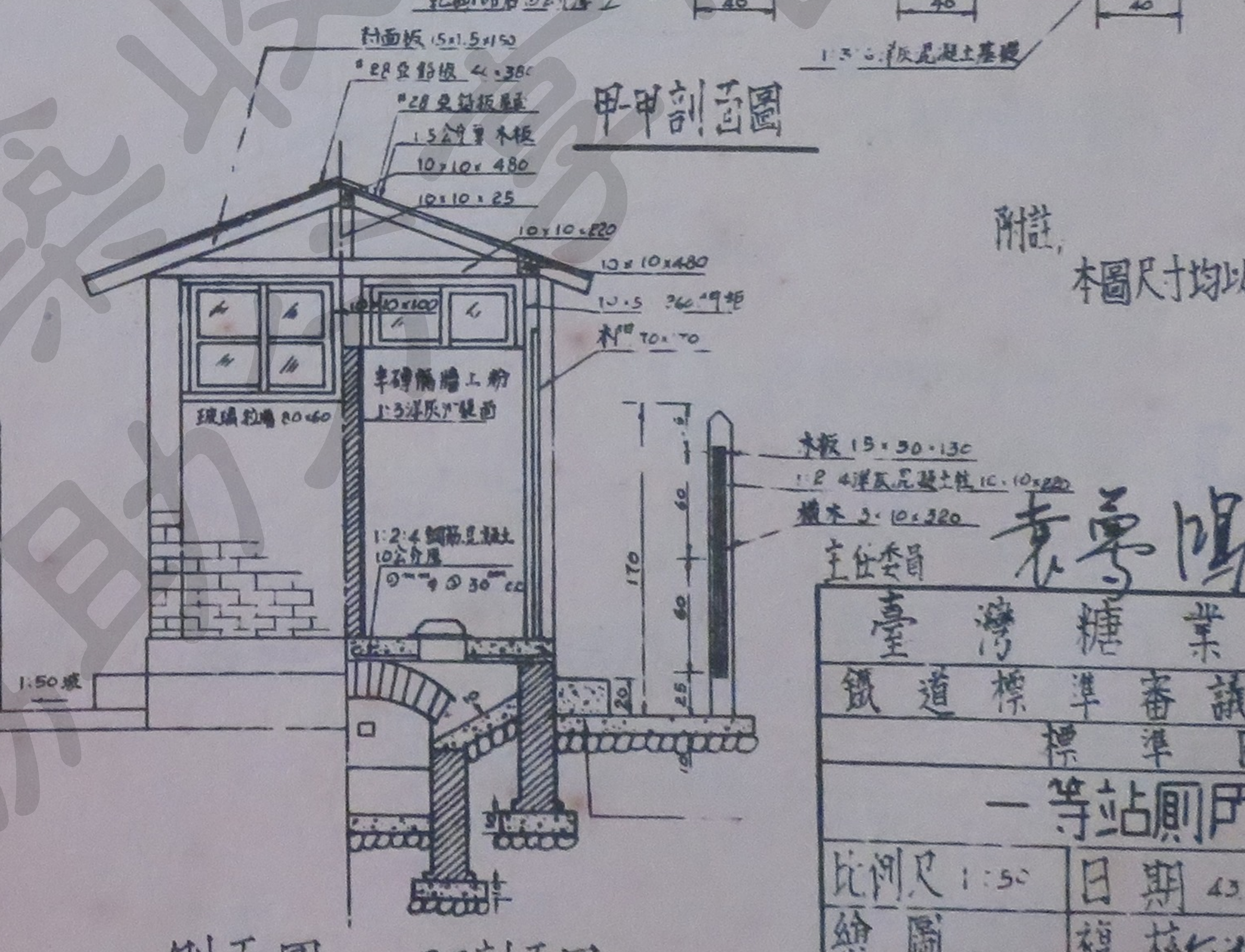

側面圖 乙-乙剖面圖

附註，
本圖尺寸均以公分計

主任委員 [signature]

臺灣糖業公司		
鐵道標準審議委員會		
標準圖		
一等站廁所		
比例尺 1:50	日期 43.2	車站 370-1/5
繪圖	複核	
設計	審定	

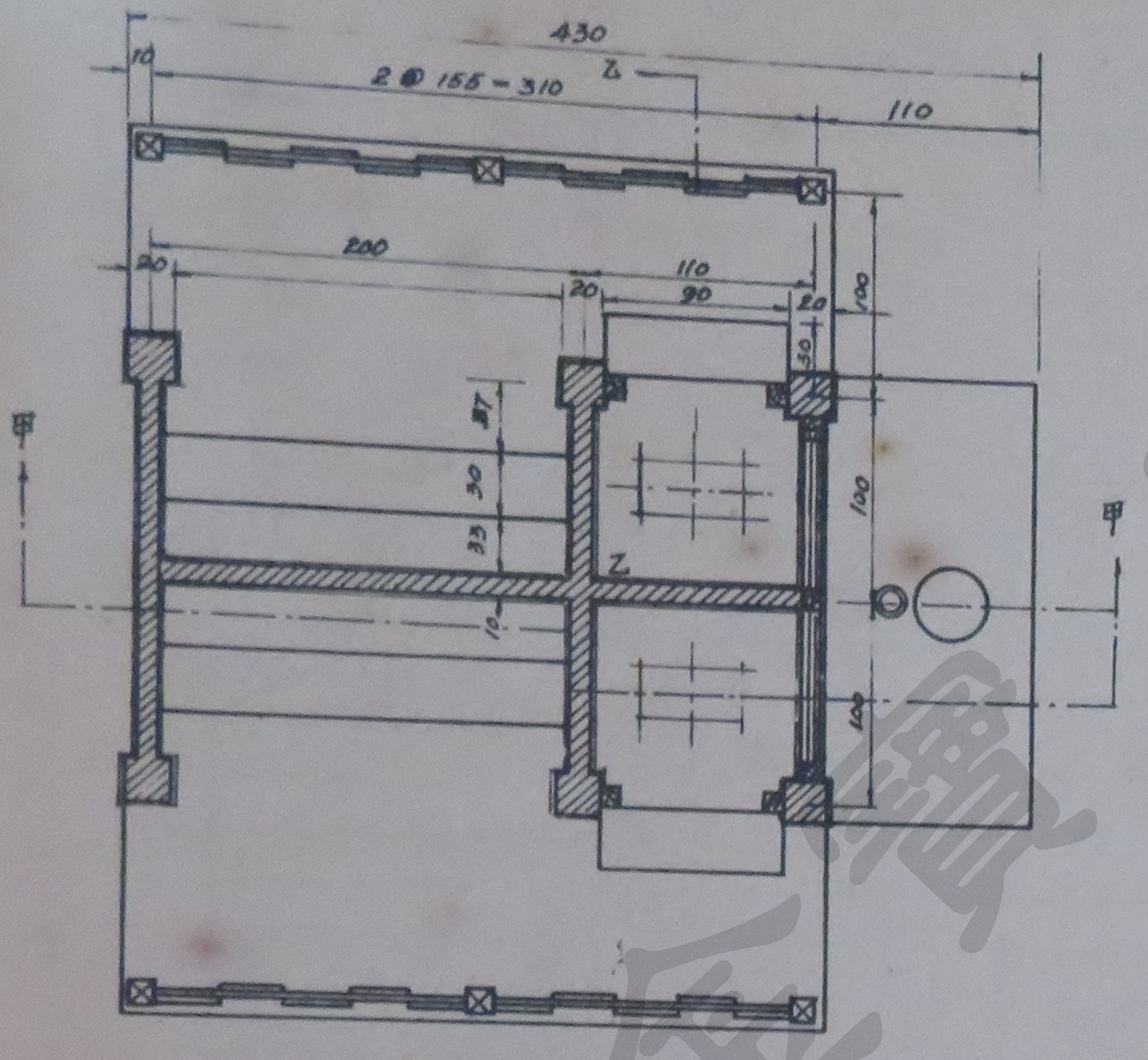

平 面

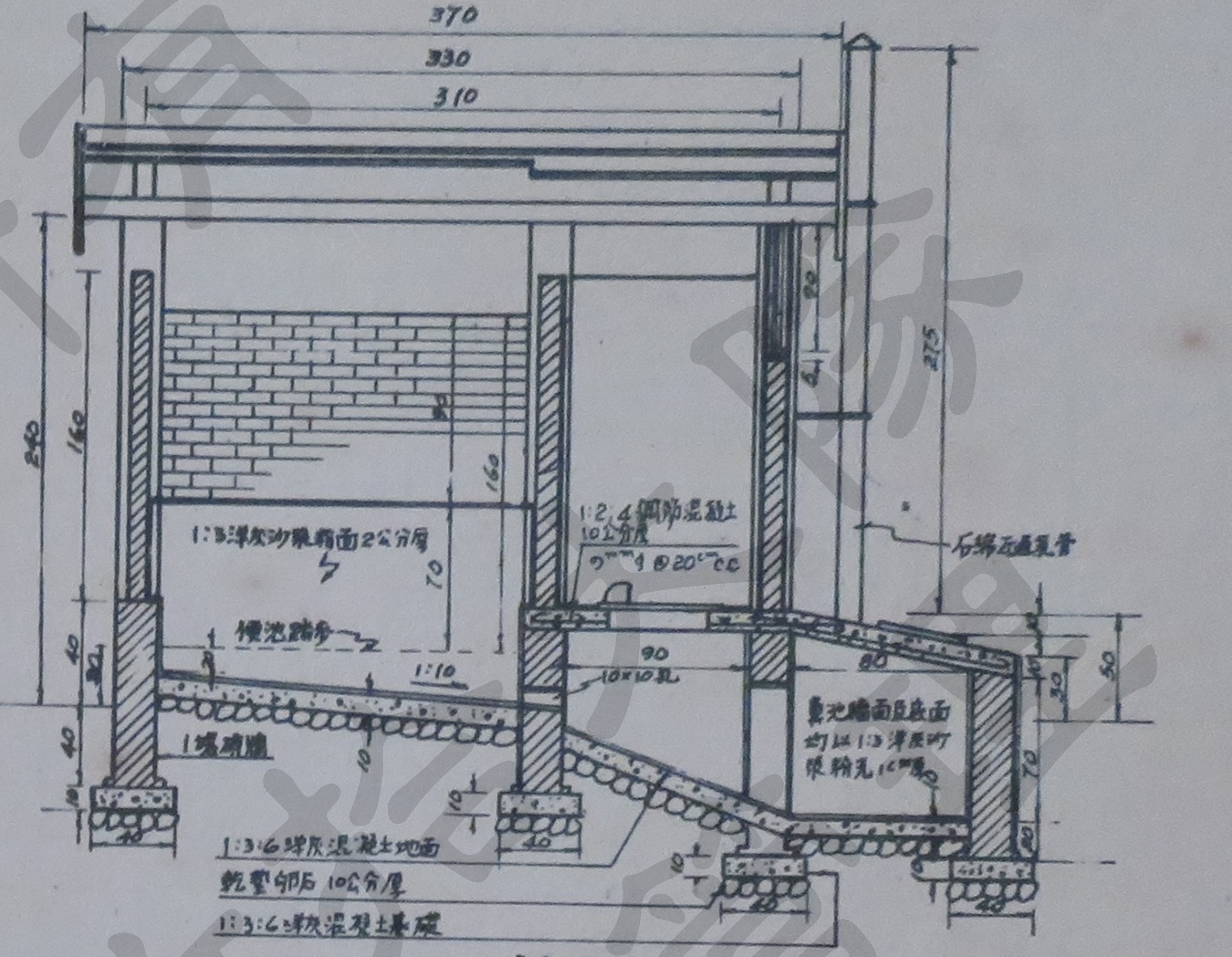

剖面甲甲

附註:

本圖尺寸係以公分計

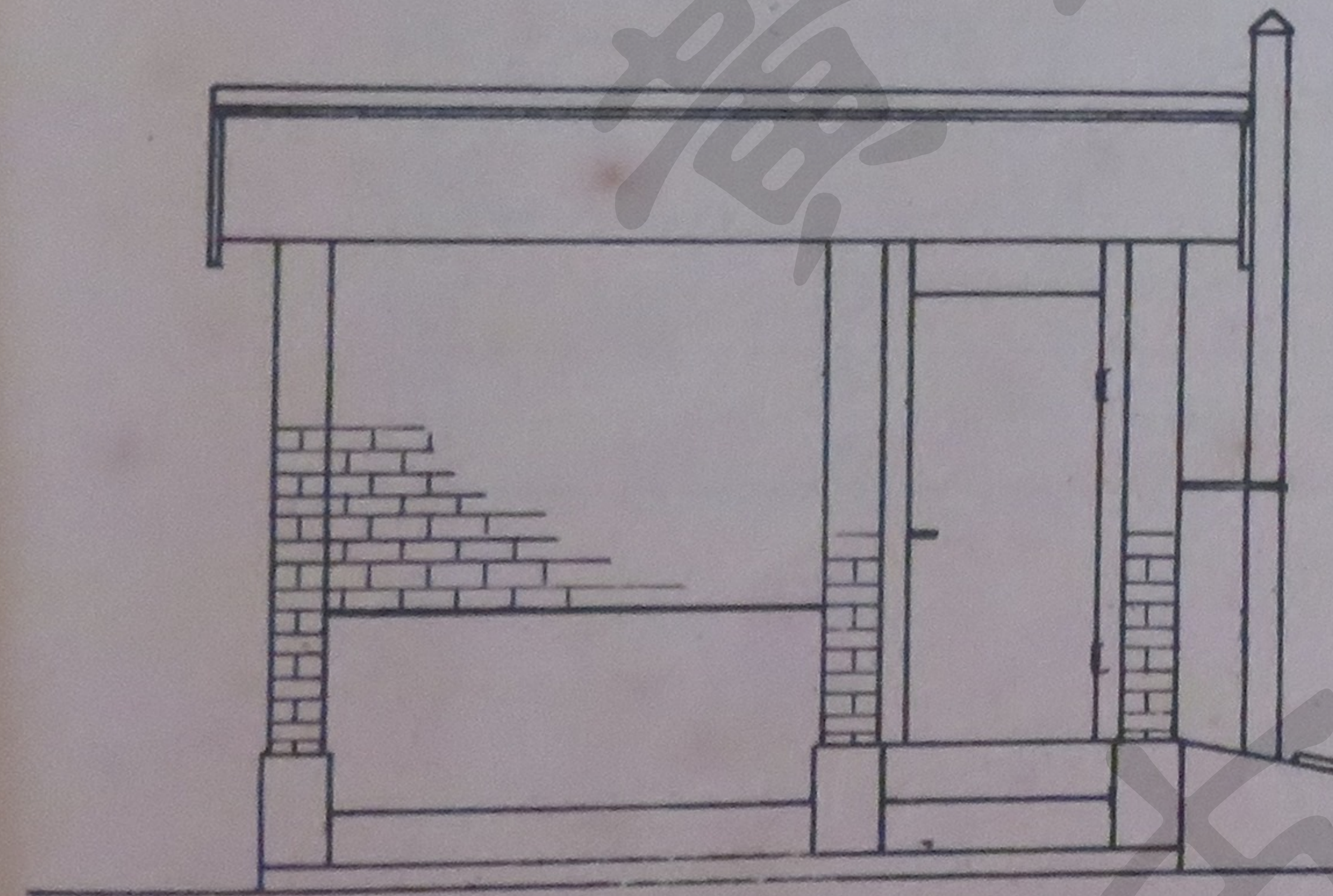

正 面

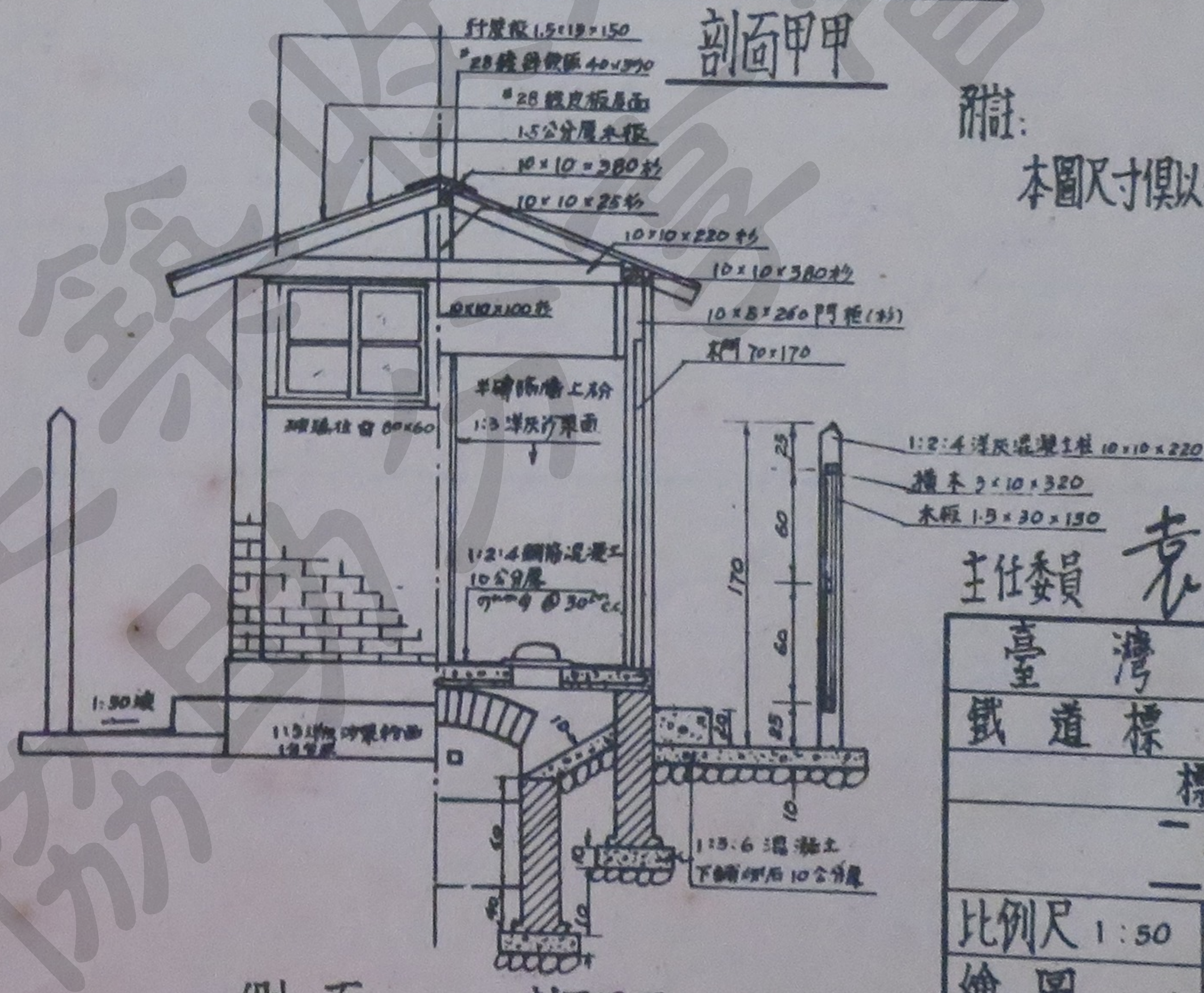

側 面　　剖面乙乙

主任委員 袁夢鴻

臺灣糖業公司			
鐵道標準審議委員會			
標準圖			
二等站廁所			
比例尺 1:50	日期 42.11.		車站 370-號
繪圖 [illegible]	複核 何耀山		
設計 [illegible]	審定 陳瓊多		

一二等站廁所材料表

名稱	說明	單位	數量 一等站廁所	數量 二等站廁所	備註
屋架及梁	10×10×480	根	3	-	
〃	10×10×380	〃	-	3	
〃	10×10×25	〃	3	2	
〃	10×10×220	〃	3	2	
屋頂板	厚 1.5c.m	平方公尺	14.4	11.1	
封面板	1.5×15×150	块	4	4	
#28 亜鉛板	3尺×7尺	張	8	6	
玻璃拉窗	80×60	個	4	2	
木门	70×170	〃	4	2	
门框	10×5×260	根	8	4	
木屏	1:2:4混凝土柱 10×10×220	〃	8	6	
〃	横木 3×10×420	块	6	-	
〃	〃 3×10×320	〃	-	6	
〃	木板 1.5×30×130	〃	36	20	
磚石	7.5寸×3.5寸×2寸	〃	2,500	2,288	
基礎及地面混凝土	1:3:6	立方公尺	3.43	2.37	
便池踏板混凝土	1:2:4 鋼筋	〃	0.62	0.42	
洋灰	50公斤裝	袋	127	102	
石綿互通氣管	φ10×275	〃	1	1	
糞池円鉄蓋板	鑄鉄 φ45	块	1	1	
基礎卯石	φ10cm	立方公尺	2.8	2.1	
鋼筋	φ9m.m	公斤	42.4	29.8	
洋釘	1½"	公斤	4.5	3.5	
螞蝗釘	6"	只	12	8	
便桶		個	4	2	
其他					

主任委員 袁夢鴻

臺灣糖業公司		
鐵道標準審議委員會		
標準圖		
一二等站廁所		
比例尺	日期 43.2	車站 370-3/3
繪圖 吳啟麟	複核 何湘山	
設計	審定 陳克孝	

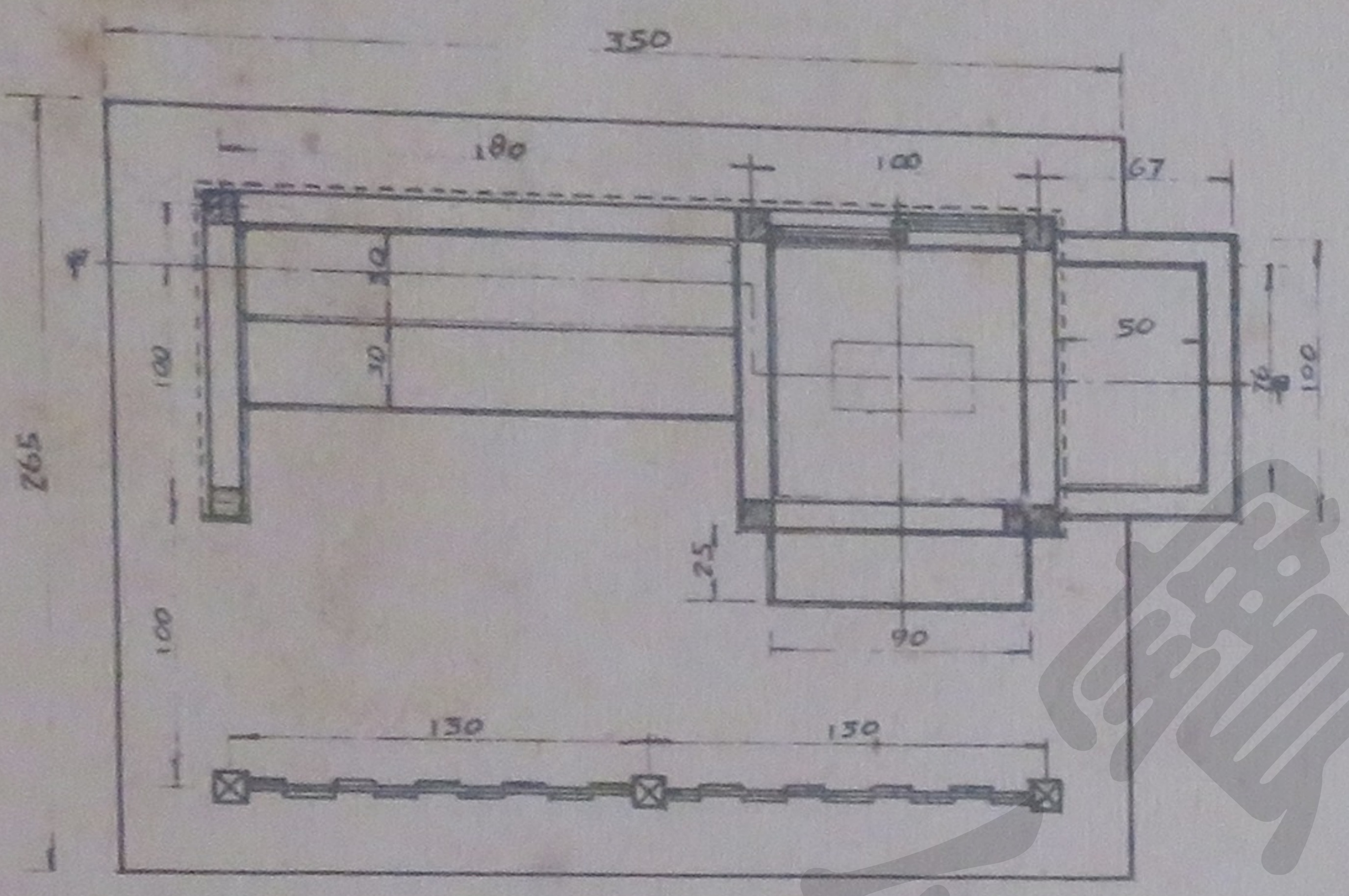

平面圖

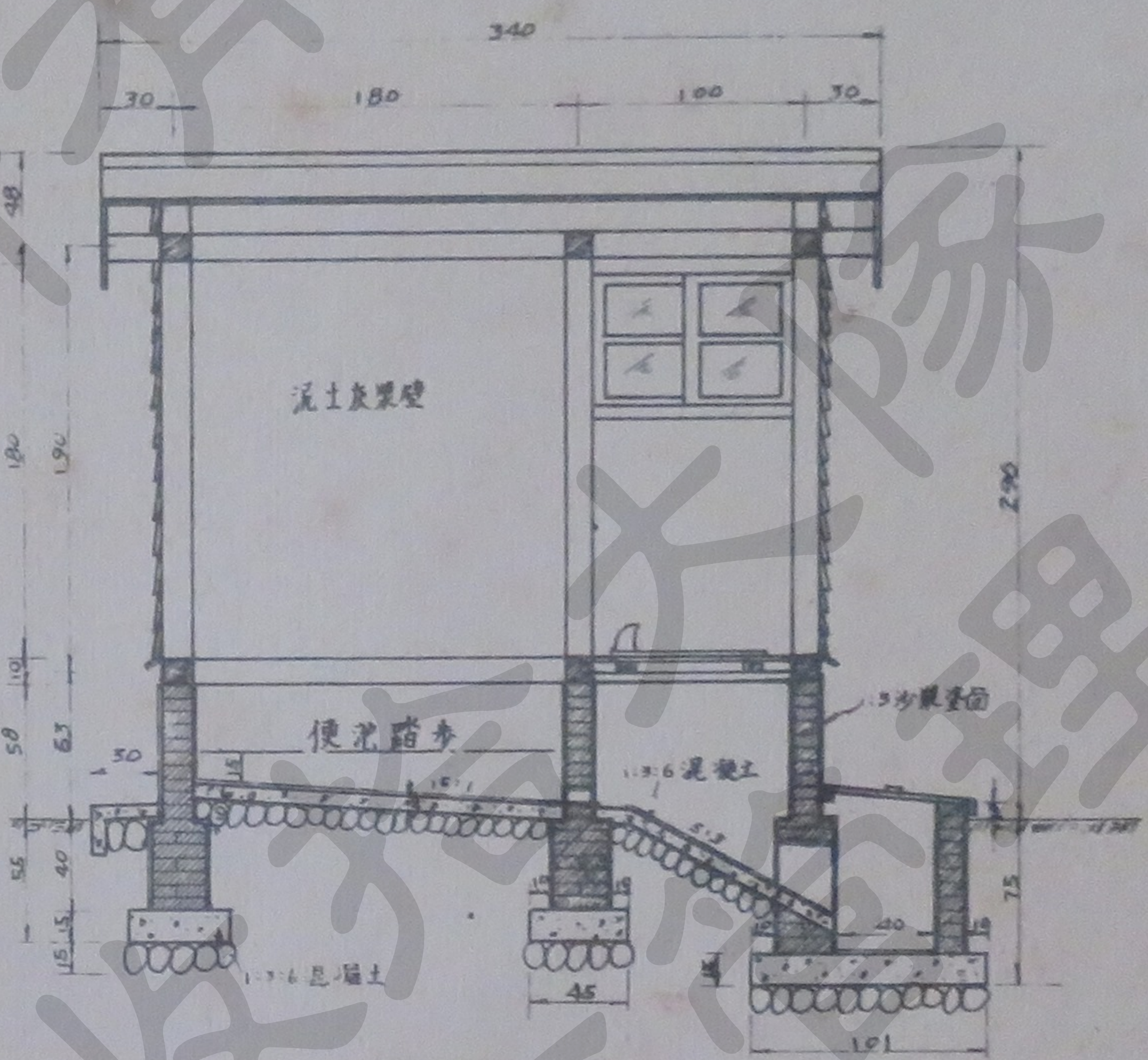

甲-甲剖面圖

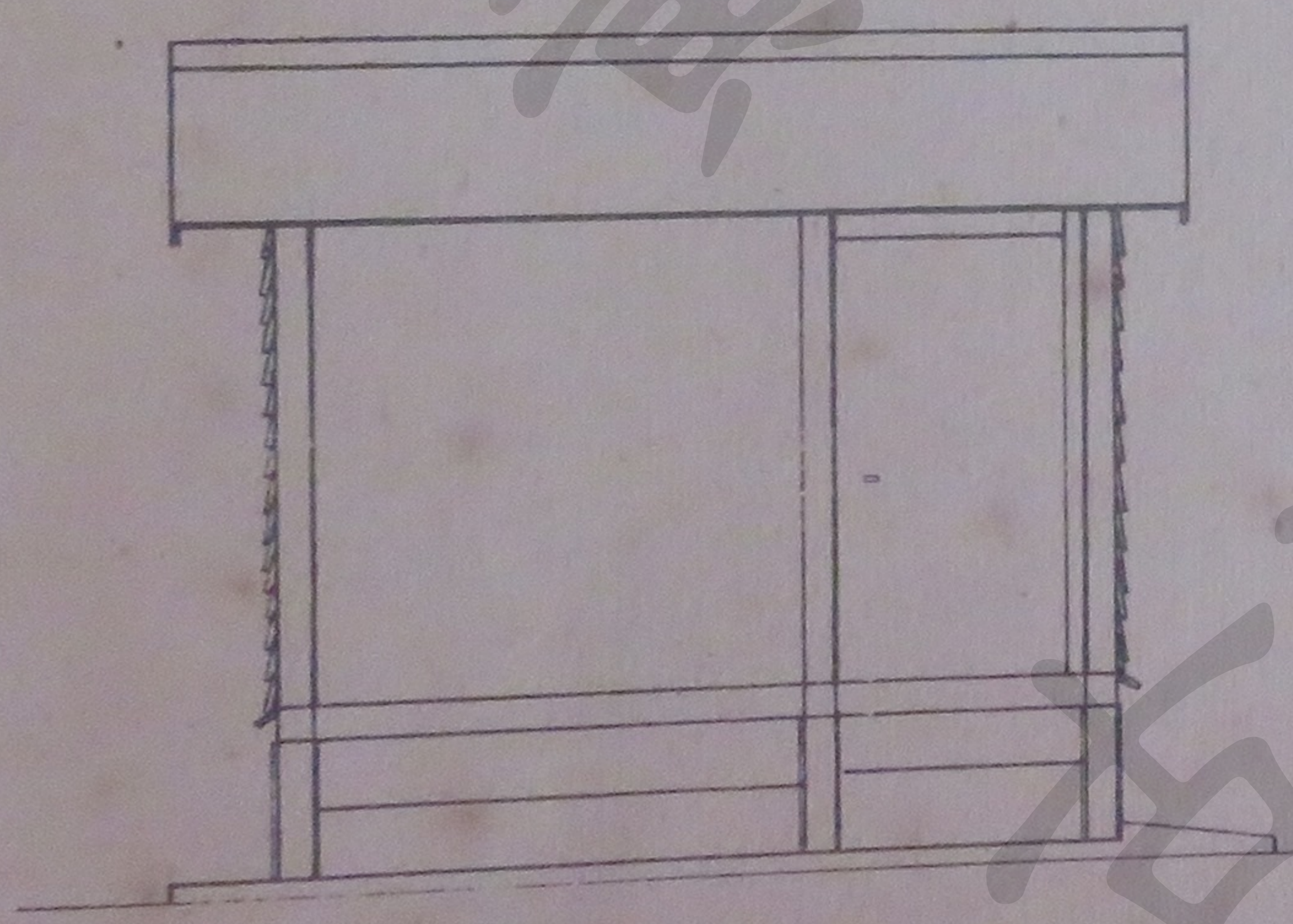

正面圖

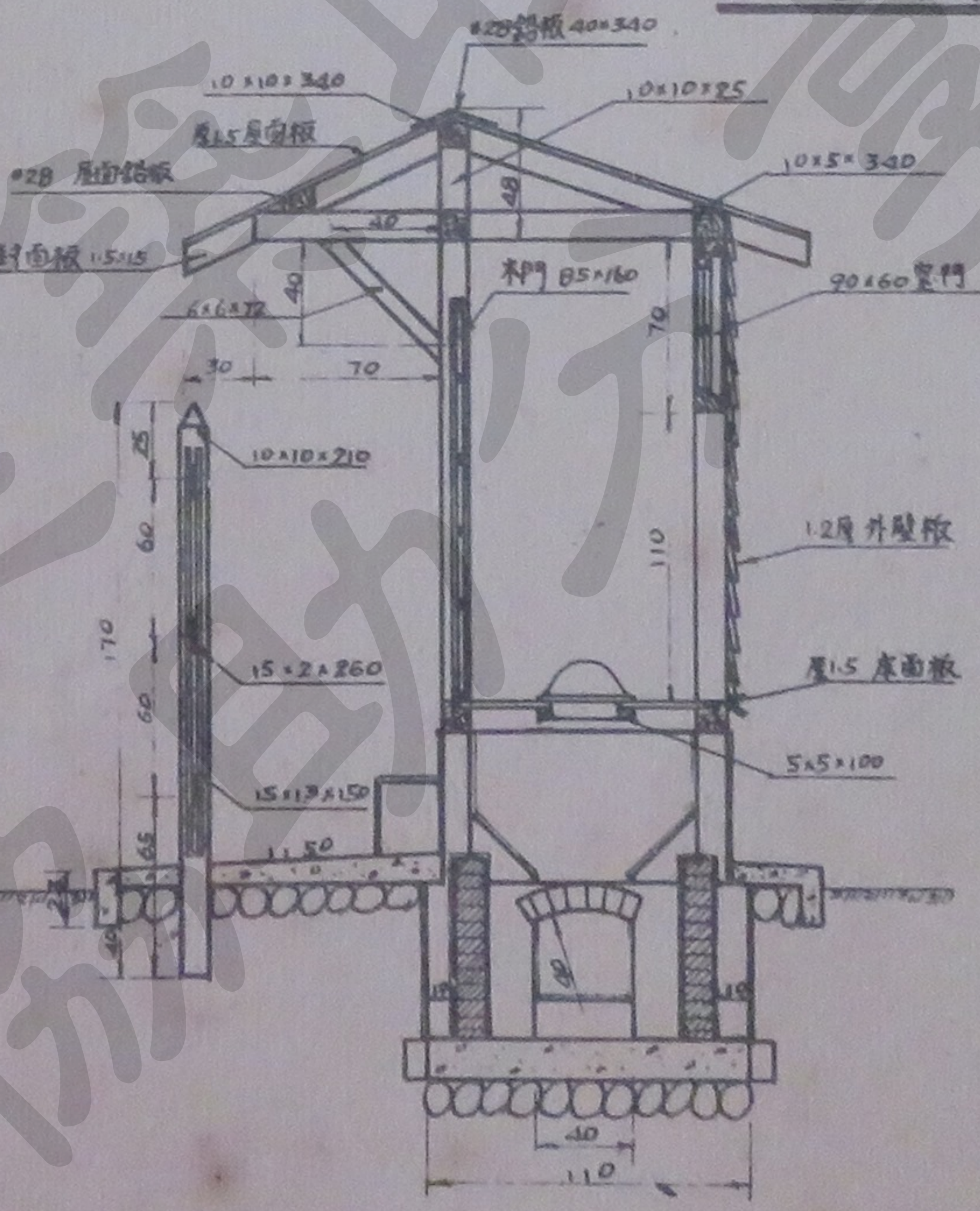

乙-乙剖面圖

附註

本圖尺寸均以公分計

主任委員 袁夢鴻

臺灣糖業公司			
鐵道標準審議委員會			
標準圖			
三等站候車站廁所			
比例尺 1:50	日期 41.1		車站 371-1/2
繪圖 吳慶麟	複核 何世山		
設計 吳慶麟	審定 陳克矣		

材料表

名稱	說明	單位	數量	備註
基礎卵石	φ15	立公方	1.48	
基礎混凝土	1:3:6	〃	0.61	
床便地面混凝土	1:3:6	〃	1.08	
磚石	2寸×4寸×8寸	块	748	
洋灰沙漿	1:3	立公方	1.8	
泥土灰漿壁		平公方	11.06	
屋架.柱.梁(杉角材)	10×10×110	根	5	
〃	10×10×290	〃	2	
〃	10×10×195	〃	6	
〃	10×10×180	〃	2	
〃	10×10×340	〃	3	
〃	10×5×340	〃	1	
〃	10×10×25		2	
〃	6×6×72		2	
窗(檜木)門	10×5×100		2	
〃	4.5×3×60		4	
〃	4.5×3×48		4	
〃	2.5×2.5×48		2	
玻璃	38.5×14.5×2mm	張	4	
木(檜木)門	10×5×195	根	1	
〃	3×3×160	〃	2	
〃	3×3×95	〃	2	
〃	3×2.5×95	〃	4	
〃	厚5m/m板	平公方	1.52	
便踏板	厚1.5 杉板	〃	0.9	
〃	5×5×100	根	2	
〃	5×5×40	〃	2	

材料表

名稱	說明	單位	數量	備註
屋頂板	厚1.5	平公尺	10.2	
封面板	15×1.5×115	块	2	
〃	15×1.5×45	〃	2	
鉛板	#28	平公尺	10.2	
外壁板	松 厚1.2	〃	10.04	
木屏	10×10×210	根	3	
〃	15×2×260	块	3	
〃	15×1.2×150	〃	16	
斜撐螺栓	φ1.2×18	支	9	
基礎〃	φ1.2×21	〃	4	
螞蝗釘	1.2×1.2×18	〃	14	
洋釘	2 1/2"	公斤	1.5	
〃	2"	〃	08	
其他	柏油漆等			

主任委員 袁夢鴻

臺灣糖業公司		
鐵道標準審議委員會		
標準圖		
三等站候車站廁所		
比例尺	日期	車站 371-2/2
繪圖 吳慶麟	複核 何樹山	
設計 吳慶麟	審定 陳亮	